Kanlux

LEDS SET B-SE SGL
LEDS SET B-SE DBL

(PL) Kanlux SA, ul. Objazdowa 1-3, 41-922 Radzionków (CZ) Distributor: Kanlux s.r.o., Sadová 618, 738 01 Frýdek-Místek (SK) Distributor: Kanlux s.r.o., Štefánika 379/19, 911 01 Trenčín (HU) Forgalmazza: Kanlux Kft., 9026 Győr, Bácsai út 153/b (UA) ТОВ «КАНЛЮКС», 08130, Київська область, Києво-Святошинський район, с.Петропавлівська Борщагівка, вул. Соборна, будинок 1-Б, офіс 617 (RO) Kanlux Lighting SRL, Intrarea Binelui 1A, Sector 4, 042159 Bucuresti (RU) ООО Kanlux, ул. Комсомольская, д. 1, 142100, г. Подольск, Московская область, Российская Федерация; ООО Канлюкс-Электромонтаж, ул. Комсомольская, д. 1, 142100, г. Подольск, Московская область, Российская Федерация. (BG) Kanlux EOOD, Warehouse area Gopet Logistics, 1532 Kazichene, Sofia, ph.+359 2 42 19 623 (DE) Kanlux GmbH, Flugplatz 21, 44319 Dortmund

GB DE FR ES IT DK NL SE FI NO PL CZ SK HU RO/MD GR MK SI RS/HR BG RU/BY UA LT LV EE

2017/05-1 www.kanlux.com

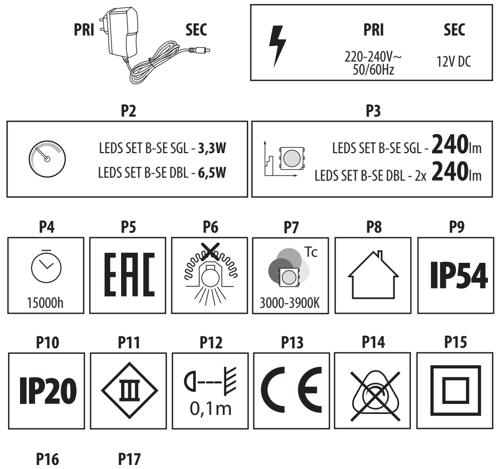

GB

INTENDED USE / APPLICATION
Product for spotlighting and ornamental lighting.

MOUNTING
Technical changes reserved. Read the manual before mounting. Mounting should be performed by an appropriately qualified person. Any activities to be done with disconnected power supply. Exercise particular caution. Check for proper mechanical fastening and connection to electrical power prior to first use. Mounting diagram: see pictures. Thoroughly clean the surface before installation. Stick the product on a cleaned and degreased surface. Unpack and expand the LED strip, connect the motion sensor to the power supply and LED strip. Find a suitable place to mount the sensor. Prior to installation, remove the protective film from the adhesive on the LED strips and motion sensor. We recommend using the supplied mounting brackets to attach the cables.

FUNCTIONAL CHARACTERISTICS
Product for indoor use. After power-up the sensor system starts to work after ~ 15 s-20 s. Product offers the possibility of adjusting the operation time. The sensor detects the movement at a light intensity of < 1.5 lx The motion sensor switches on the lighting when motion is detected within a radius of approximately 3,5m. The sensor will not turn the light off if there are moving objects within its range. The operating time is extended by another cycle, whenever motion is detected.

USAGE GUIDELINES / MAINTENANCE
Any maintenance work must be performed when the power supply is cut off and the product has cooled down. Product must not be used in unfavourable environment, e.g. dust, moisture,water, vibrations, etc. Product with non-replaceable light source of the LED type. Product cannot be fixed if the light source becomes damaged. ATTENTION! Do not look directly at LED light beam. Clean only with soft and dry cloths. Do not use chemical detergents. Ensure free air access.

EXPLANATIONS OF SYMBOLS USED
P1: Rated voltage. Nominal parameters on the primary side. Nominal parameters on the secondary side.
P2: Rated power.
P3: Rated luminous flux.
P4: Rated durability.
P5: Certificate of Conformity confirming the quality of production in accordance with approved standards on the territory of the Customs Union.
P6: The product not suitable for covering with heat-insulating material.
P7: Colour temperature.
P8: Use only indoors.
P9: Dust-resistant product. Protection against splashing water provided.
P10: Protection against solid foreign objects bigger than 12mm provided. No protection.
P11: Class III. A product in which protection against electric shock is provided by feeding it with very low safe voltage (SELV) with no risk of creating higher than safe voltage.
P12: The symbol describes the minimal distance of a light fixture (its light source) from the spots and objects that it's illuminating.
P13: Product meets the requirements of EU directives.
P14: The product is not compatible with lighting dimmers.
P15: Class II. A product in which protection against electric shock is provided not only through basic insulation, but also double or reinforced insulation.
P16: This symbol means that the product can be installed and operated in/on a surface made of materials which are normally flammable.

ENVIRONMENTAL PROTECTION
Keep your environment clean. Segregation of post-packaging waste is recommended.
P17: This labelling indicates the requirement to selectively collect waste electronic and electrical equipment. Products labelled in this way must not be disposed of in the same way as other waste under the threat of a fine. These products may be harmful to the natural environment and health, and require a special form of recycling/neutralising. Products labelled in this way should be returned to a collection facility for waste electrical and electronic goods. Information on collection centres is provided by local authorities or sellers of such goods. Used items can also be returned to the seller when new product is purchased, in quantity no larger than the purchased item of the same type. The above rules regard the EU area. In the case of other countries, regulations in force in a given country must be applied. Contacting the distributor of our products in a given area is recommended.

COMMENTS / GUIDELINES
Failure to follow these instructions may result in e.g. fire, burns, electrical shock, physical injury and other material and non-material damage.
For more information about Kanlux products visit www.kanlux.com.
Kanlux SA shall not be responsible for any damage resulting from the failure to follow these instructions. Kanlux SA reserves the right to make changes in the manual - the current version can be downloaded at www.kanlux.com

DE

VERWENDUNG / ANWENDUNG
Prudukt für die Akzent- und Dekorationsbeleuchtung.

MONTAGE
Technische Änderungen vorbehalten. Lesen Sie vor der Montage die Anleitung. Die Montage sollte von einer Person durchgeführt werden, welche die erforderliche Befugnis hat. Alle Tätigkeiten sind bei abgeschalteter Energieversorgung durchzuführen. Besondere Vorsicht ist zu wahren. Vor der Inbetriebnahme muss die ordnungsgemäße mechanische Befestigung und der elektrische Anschluss geprüft werden. Montageschema: s. Zeichnungen. Vor der Montage die Oberfläche sorgsam reinigen. Das Erzeugnis auf eine gesäuberte und entfettete Oberfläche aufkleben. LED-Streifen auspacken und ausrollen, Bewegungssensor an die Stromversorgung und den LED-Streifen schließen. Entsprechenden Ort für die Montage des Sensors finden. Vor der Installation die den Kleber schützende Schutzfolie von LED-Streifen und Bewegungssensor entfernen. Wir empfehlen die Verwendung der mitgelieferten Montagehalterungen für das Befeistigen der Kabel.

FUNKTIONELLE EIGENSCHAFTEN
Produkt zur Verwendung im Innenbereich. Nach dem Anschluss an die Stromversorgung nimmt das Sensorsystem nach ~ 15s-20s seinen Betrieb auf. Das Produkt besitzt die Möglichkeit, die Wirkdauer zu regulieren. Der Sensor erfasst Bewegungen bei einer Lichtintensität von <1,5lx Der Bewegungssensor schaltet die Beleuchtung nach dem Erkennen einer Bewegung innerhalb eines Radius von etwa 3,5m ein. Der Sensor schaltet die Beleuchtung nicht aus, wenn sich innerhalb seiner Reichweite Objekte bewegen. Die Betriebszeit wird nach jedem Erkennen einer Bewegung um einen weiteren Zyklus verlängert.

BETRIEBSHINWEISE / WARTUNG
Die Wartung bei ausgeschalteter Versorung und nach Erkalten des Produkts durchführen. Das Produkt darf an keinem Ort benutzt werden, an dem ungünstige Umgebungsbedingungen herrschen, z.B. Staub, Feinstaub, Wasser, Feuchtigkeit, Vibrationen u.ä. Produkt mit nicht austauschbarer Leuchtquelle des Typs Diode/LED-Diode. Im Falle einer Beschädigung der Leuchtquelle kann das Produkt nicht repariert werden. ACHTUNG! Nicht starr auf die Lichtquelle der Diode/LED-Diode blicken. Nur mit weichen und trockenen Stoffen säubern. Keine chemischen Reinigungsmittel verwenden. Für ungehinderte Luftzufuhr sorgen.

ERLÄUTERUNGEN ZU DEN VERWENDETEN MARKIERUNGEN UND SYMBOLEN
P1: Nennspannung. Nennparameter auf der primären Seite. Nennparameter auf der sekundären Seite
P2: Nennleistung
P3: Nominal-Leuchtstrahl.
P4: Nenn-Lebensdauer
P5: Zertifikat über Konformität der Produktionsqualität mit den anerkannten Standards auf dem Gebiet der Zollunion
P6: Das Produkt darf nicht mit wärmedämmendem Material bedeckt werden.
P7: Farbtemperatur
P8: Nur für die Verwendung im Innenbereich
P9: Staubgeschütztes Produkt. Geschützt gegen Spritzwasser.
P10: Geschützt gegen feste Fremdkörper mit mehr als 12mm Durchmesser. Kein Schutz.
P11: Klasse III. Produkt, bei dem der Schutz vor elektrischem Schlag darin besteht, dass es mit einer sehr niedrigen ungefährlichen Spannung betrieben wird (SELV - Schutzkleinspannung), wobei das Risiko einer gefährlichen Spannung ausgeschlossen ist.
P12: Das Symbol bezeichnet den Mindestabstand, den die Leuchte (deren Lichtquelle) von den beleuchteten Orten und Objekten haben muss.
P13: Das Produkt erfüllt die Anforderungen der EU-Richtlinien
P14: Das Produkt kann nicht zusammen mit Beleuchtungsdimmern verwendet werden.
P15: Klasse II. Produkt, bei dem als Schutz vor elektrischem Schlag außer der Grundisolierung auch eine doppelte oder verstärkte Isolierung verwendet wird.
P16: Das Symbol bedeutet, dass das Produkt auf einer Unterlage aus normal brennbarem Material installiert und verwendet werden kann.

UMWELTSCHUTZ
Auf Sauberkeit und die Umwelt achten. Wir empfehlen die Trennung der Verpackungsabfälle.
P17: Diese Kennzeichnung weist auf die Notwendigkeit hin, gebrauchte elektrische und elektronische Geräte selektiv zu sammeln. Solche gekennzeichneten Produkte dürfen nicht zusammen mit normalem Müll entsorgt werden. Bei Zuwiederhandlung droht eine Geldstrafe. Diese Produkte können schädlich für die Umwelt und die menschliche Gesundheit sein und erfordern eine spezielle Form der Umwandlung / der Rückgewinnung / des Recyclings / der Unschädlichbarmachung. Auf diese Weise markierte Produkte müssen einem Sammelpunkt von gebrauchten elektrischen oder elektronsichen Geräten zugeführt werden. Informationen zu Sammel-/Abholpunkten erteilen die lokalen Behörden oder die Verkäufer dieser Produkte. Gebrauchte Produkte können auch an den Verkäufer zurückgegeben werden, wenn die Zahl der alten die der neu gekauften nicht übersteigt. Die o.g. Prinzipien betreffen das Gebiet der EU. Im Falle anderer Länder sind die rechtlichen Bestimmungen des jeweiligen Landes anzuwenden. Wir empfehlen, den Händler unseres Produkts im jeweiligen Gebiet zu kontaktieren.

ANMERKUNGEN / HINWEISE
Die Nichtbeachtung der Empfehlungen der vorliegenden Hinweise kann u.a. zu Bränden, Verbrennungen, Stromschlägen, physischen Verletzungen und anderen materiellen und immateriellen Schäden führen. Zusätzliche Informationen zu den Produkten der Marke Kanlux sind auf der Seite www.kanlux.com erhältlich. Kanlux SA haftet nicht für Schäden, die aus dem Nichtbeachten der Empfehlungen der vorliegenden Hinweise resultieren. Die Firma Kanlux SA behält sich das Recht vor, Änderungen an der Bedienungsanleitung einzuführen - die aktuelle Version zum Herunterladen auf www.kanlux.com

FR

DESTINATION / APPLICATION
Produit à l'éclairage accentuant ou décoratif.

INSTALLATION
Modifications techniques réservées. Avant de commecner l'installation lisez le mode d'emploi. Installation doit être éffectuée par une personne possédant les certificats d'aptitude convenables. Toutes les opérations doivent être éffectuées avec la tension débranchée. Il faut rester très prudent. Avant la première mise en marche il faut s'assurer si le fixage mecanique est correct aisni que la connection électrique. Schéma de l'installation: voir les images. Nettoyez scrupuleusement la surface avant l'installation. Le produit doit être collé sur une surface nettoyée et dégraissée. Déballez et déroulez le ruban lumineux LED, branchez le capteur de mouvement à une source d'alimentation et au ruban lumineux LED. Trouvez un espace adéquat pour installer le capteur. Avant l'installation enlevez le film de protection de la colle du ruban lumineux LED et du capteur de mouvement. Il est recommandé d'utiliser les supports pour fixer les câbles fournis.

CARACTERISTIQUES FONCTIONELLES
Utiliser le produit uniquement à l'intérieur des locaux. L'alimentation branchée, le circuit du capteur commence à fonctionner après ~15-20 sec. Produit possède la possibilité du réglage du temps de fonctionnement. Le capteur détecte le mouvement avec l'intensité lumineuse <1,5 lx. Le capteur de mouvement déclenche l'allumage de la lumière après avoir détecté le mouvement dans un rayon d'environ 3,5m. Le capteur n'éteint pas la lumière si dans sa portée il y a des objets en mouvement. Le temps de fonctionnement est prolongé d'un autre cycle chaque fois après la détection du mouvement.

RECOMMENDATIONS D'EXPLOITATION / MAINTENANCE
Faire l'entretien avec l'alimentation coupée une fois le produit refroidi. Produit ne peut pas être utilisé dans l'endroit aux conditions défavorables par exemple: poussière, eau, humidité, vibrations etc. Produit aux sources de lumière de type diode/diodes LED inéchangeables. En cas de dommage de la source de lumière le produit devient irréparable. ATTENTION! Ne pas fixer les yeux sur la lumière de la diode/diodes LED. Nettoyer uniquement avec les tissus secs et delicats. On ne peut pas utiliser les produits nettoyants chimiques. Assurer l'accès libre de le air.

EXPLICATION DES MARQUAGES ET DES SYMBOLES UTILISES
P1: Tension nominale. Paramètres nominaux de côté primaire. Paramètres nominaux de côté secondaire.
P2: Puissance nominale.
P3: Flux lumineux nominal.
P4: Durée de vie nominale.
P5: Certificat de conformité validant la qualité de la production avec les normes approuvées sur le territoire de l'Union douanière
P6: Produit n'est pas adapté à le couvrir avec du matériel de thermoisolation.
P7: Température de couleurs.
P8: Utiliser uniquement à l'intérieur des locaux.
P9: Produit résistant à la poussière. Protection contre les giclées d'eau.
P10: Protection contre les états solides dépassant 12mm. Pas de protection.
P11: 3ème classe. Produit où la protection contre la commotion électrique consiste à l'alimenter avec dela très basse tension securisée (SELV) sans risque de création des tensions plus hautes que les sécurisées.
P12: Symbole signifie la distance minimale qui peut avoir lieu entre le luminaire (sa source de lumière) et les endroits et les objets qu'il éclaire.
P13: Produit conforme aux Directives de lUnion Européenne (UE).
P14: Le produit ne fonctionne pas ensemble avec les gradateurs de lumière.
P15: 2ème classe. Produit où la protection contre la commotion électrique est assurée, outre l'isolement de base, l'isolement double ourenforcé appliqué.
P16: Symbole signifie la possibilité de l'installation et de l'utilisation du produit dans/sur le sous-sol en materiel normalement combustible.

PROTECTION DE L'ENVIRONNEMENT
Gardez la propreté et protégez l'environnement. La segrégation des déchets d'emballage est recommandée.
P17: Ce marquage indique la nécessité de la collecte selective des appareils électriques et électroniques usés. Les produits marqués de cette façon ne peuvent pas, sous la peine d'amende, être jetés aux poubelles avec les déchets ordinaires. Ces produits peuvent être nuisibles pour l'environnement et pour la santé des hommes, il exigent les formes spéciales de la transformation/de la récupération/du recyclage et de la neutralisation. Produits marqués de cette façon doivent être rendus aux points de ramassage du matériel électrique et électronique usé. Informations sur les points de ramassage/réception sont données par les autorités locales ou le vendeur de ce type de matériel. Matériel usé peut être aussi rendu au vendeur en cas de l'achat de nouveau matériel en quantité inférieur ou égal au nouveau matériel acheté du même type. Susdits principes concernent le territoire de l'Union Européenne. En cas d'autres pays appliquer les dispositions en vigueur dans un pays concerné. Nous recommandons de contacter le distributeur de notre produit dans le territoire concerné.

REMARQUES / INDICATIONS
La non observation des indications du présent ,ode d'emploi peut entraîner par exemple aux incendies, aux brûlures, à la commotion électrique, aux lésions physiques et aux autres dommages matériels et immateriels. Les informations supplémentaires concérnant les produits de la marque Kanlux sont accessibles sur le site: www.kanlux.com.
Kanlux SA n'encourt pas de responsabilité pour les dommages résultant de la non observation du présent mode d'emploi. La société Kanlux SA se réserve le droit d'apporter des modifications à l'instruction - la version actuelle peut être téléchargée à partir du site www.kanlux.com

ES

DESTINACIÓN / USO
Lámparas - punto de luz o luz decorativa.

INSTALACIÓN
Cambios técnicos reservados. Antes de empezar la instalación lea la instrucción. La instalación debe se realizada por una persona autorizada. Todas las tareas deben ser ejecutadas con la alimentación desconectada. Hay que tener máximo cuidado. Antes de empezar el primer uso hay que asegurarse que la fijación mecánica y conexión eléctrica son correctas. Esquema de instalación: véase los dibujos. Limpie bien la superficie antes de la instalación. El producto debe pegarse en una superficie limpia y desengrasada. Retire la tira LED del paquete, despliéguela, enchufe el sensor de movimiento a la fuente de alimentación y a la tira LED. Encuentre un lugar adecuado para montar el sensor. Antes del montaje, retire la película protectora de la tira LED y del sensor de movimiento. Recomendamos el uso de los accesorios de montaje suministrados para fijar los cables.

DATOS DE FUNCIONAMIENTO
Usar el producto dentro de los locales. Después de la conexión a la alimentación, el sistema del sensor empieza a funcionar después de ~15s-20s. El producto tiene posibilidad de ajuste del tiempo de acción. El sensor detecta el movimiento con la intensidad de la luz <1,5lx. El sensor de movimiento enciende la luz después de detectar el movimiento dentro de un radio de aprox. 3,5m. El sensor no apaga la iluminación si dentro del alcance de su actividad hay objetos en movimiento. El tiempo de funcionamiento se extiende por otro ciclo siempre que se detecte algún movimiento.

RECOMENDACIONES DE EXPLOTACIÓN / MANTENIMIENTO
Hay que hacer los trabajos de mantenimiento al desconectar la alimentación y al enfriarse el producto. No usar el producto en los lugares en los cuales hay condiciones ambientales desfavorables, por ejemplo el polvo, agua, humedad, vibraciones, etc. El producto con la fuente de luz incambiable de tipo dodo/diodos LED. En el caso dañar la fuente de luz el producto no es reparable. ¡ATENCIÓN! No fijar la vista en el haz luminoso del diodo/diodos LED. Limpiar sólo con un paño suave y seco. No usar productos químicos de limpieza. Asegurar el acceso libre de aire.

EXPLICACIÓN DE SIGNOS Y SÍMBOLOS USADOS
P1: Tensión nominal. Parámetros nominales en el lado original. Parámetros nominales en el lado secundario.
P2: Potencia nominal.
P3: Flujo luminoso nominal.
P4: Duración nominal
P5: Certificado de Conformidad que confirma la calidad de la producción según las normas aprobadas en el territorio de la Unión Aduanera
P6: Producto no apto para cubrir con material termoaislante.
P7: La temperatura de colores.
P8: Usar sólo en el interior de locales/habitaciones.
P9: Producto resistente al polvo. Protección contra el agua que salpica.
P10: Protección contra cuerpos sólidos superiores a 12 mm. Falta de protección.
P11: Clase III. El producto en el cual la protección contra la descarga eléctrica consite en la alimentación con la tensión muy baja y segura (SELV) sin el riesgo de formarse tensiones más altas que seguras.
P12: El símbolo significa la distancia mínima que puede tener un portalámparas (su fuente de luz) desde el lugar y objetos que ilumina.
P13: El producto cumple los requisitos de las Directivas de la Unión Europea (UE) aplicables.
P14: El producto no colabora con reguladores de intensidad de luz.
P15: Clase II. El producto en el cual la protección contra la descarga eléctrica cumple, aparte del aislamiento básico, el aislamiento doble o reforzado.
P16: El símbolo significa la posibilidad de instalar y usar el producto sobre una superficie del material que se quema normalmente.

PROTECCIÓN DEL MEDIO AMBIENTE
Cuida la limpieza y el medio ambiente. Recomendamos la clasificación de deshechos que quedan de empaquetamiento.
P17: Esta señalización significa la necesidad de colección clasificada del equipo eléctrico y electrónico usado. Los productos con tal enmarcación no se debe tirar a la basura común so pena de multa, junto con otros deshechos. Estos productos pueden ser dañinos para el medio ambiente y la salud humana, requieren una forma especial de tratamiento / recuperación / reciclaje / neutralización. Los productos con tal señalización deben ser devueltos a los establecimientos de colecta del equipo eléctrico o electrónico usado. Las autoridades locales o los vendedores de este tipo de equipos facilitan toda la información sobre los establecimientos de colecta/recogida del equipo usado. En el caso de la compra de un producto nuevo en una cantidad no mayor que el producto antiguo del mismo género, el equipo usado puede ser también devuelto al vendedor. Las antedichas normas se refieren a los estados miembros de la Unión Europea. En el caso de otros países hay que observar las normas vigentes en aquellos países. Aconsejamos que se pongan en contacto con el distribuidor de nuestros productos en el país re.

NOTAS / INDICACIONES
La inobservación de estas recomendaciones puede provocar, por ejemplo, un incendio, quemaduras, descargas eléctricas, lesiones físicas y otros daños materiales y no materiales. Informaciones adicionales sobre los productos de Kanlux se encuentran en la siguiente página web: www.kanlux.com
Kanlux SA no es responsable de los efectos que se desprenden de la inobservación de recomendaciones de esta instrucción. La empresa Kanlux SA se reserva el derecho de introducir modificaciones en el manual. La versión actual a descargar en la página web www.kanlux.com

IT

DESTINAZIONE / USO
Prodotto per illuminazione d'accento o decorativa.

ASSEMBLAGGIO
Modifiche tecniche riservate. Prima di procedere con l'assemblaggio si prega di consultare le istruzioni. L'assemblaggio deve essere effettuato da una persona con appropriata competenza. Eseguire qualsiasi operazione con l'alimentazione disinserita. E' necessario adottare particolare cautela. Prima del primo utilizzo, occorre accertarsi che il fissaggio meccanico e il cablaggio elettrico siano corretti. Schema di assemblaggio: vedi illustrazioni. Pulire accuratamente la superficie prima del montaggio. Il prodotto deve essere incollato su una superficie pulita e sgrassata. Disimballa e sfila la striscia a LED, allaccia il sensore di movimento alla fonte di alimentazione e alla striscia a LED. Trova il luogo adatto per il montaggio del sensore. Prima del montaggio, togliere la pellicola che protegge l'adesivo dalla striscia a LED e dal sensore di movimento. Consigliamo di utilizzare i ganci in dotazione per il fissaggio dei cavi.

CARATTERISTICHE FUNZIONALI
Prodotto da utilizzare in ambienti interni. Durante l'alimentazione, il sistema del sensore inizia a funzionare dopo ~15s-20s.
Il prodotto ha la possibilità di programmazione del tempo di funzionamento. Il sensore rileva il movimento con l'intensità della luce <1,5lx Il sensore di movimento accende la luce quando rileva un movimento nel raggio di circa 3,5m. Il sensore non spegne la luce se nell'area del suo funzionamento ci sono oggetti in movimento. Il tempo di funzionamento viene prolungato di un ciclo, ogni qualvolta rileva un movimento. Il sensore rileva un movimento / accende la luce indipendentemente dall'intensità della luce dell'ambiente circostante. Possibilità di scegliere tra due modalità di funzionamento: AUTO (con sensore) e MAN (accensione manuale con il tasto on/off).

RACCOMANDAZIONI D'USO E MANUTENZIONE
Eseguire la manutenzione solo con l'alimentazione disinserita e dopo il raffreddamento del prodotto. Non utilizzare il prodotto in luoghi con avverse condizioni ambientali, quali sporco, polvere, acqua, umidità, vibrazioni, ecc. Prodotto con fonti luminose non sostituibili, del tipo a diodo/i LED. In caso di danni alla fonte luminosa, il prodotto non può essere riparato. ATTENZIONE! Non fissare lo sguardo direttamente sul diodo/i LED. Pulire esclusivamente con un panno delicato e asciutto. Non utilizzare detergenti chimici. Garantire il libero accesso di aria.

SPIEGAZIONE DELLE INDICAZIONI E DEI SIMBOLI USATI
P1: Tensione nominale. Parametri nominali sul lato originario. Parametri nominali sul lato modificato.
P2: Potenza nominale.
P3: Flusso luminoso nominale.
P4: Vita stimata.
P5: Certificato di Conformità attestante la confromità della qualità di produzione alle norme approvate sul territorio dell'Unione Doganale
P6: Al prodotto non è ammessa l'applicazione dei materiali termoisolanti.
P7: Temperatura di colore.
P8: Utilizzare solo in ambienti interni.
P9: Prodotto resistente alla polvere. Protezione contro i getti d'acqua.
P10: Protezione contro i corpi solidi superiori a 12mm. Manca protezione.
P11: Classe III. Prodotto in cui la protezione contro la folgorazione consiste nell'alimentarlo con una tensione di sicurezza bassissima (SELV), senza rischio di sovratensione rispetto alla tensione di sicurezza.
P12: Il simbolo indica la distanza minima che può avere il dispositivo di illuminazione (la sorgente luminosa) da luoghi ed oggetti da illuminare.
P13: Il prodotto soddisfa i requisiti delle Direttive dell'Unione Europea (UE).
P14: Il prodotto non può operare con regolatori d'illuminazione.
P15: Classe II. Prodotto in cui la protezione contro la folgorazione è realizzata, oltre che con l'isolamento di base, con l'applicazione di un isolamento doppio o rinforzato.
P16: Il simbolo indica la possibilità di installazione e utilizzo del prodotto su una base di materiale normalmente infiammabile.

PROTEZIONE AMBIENTALE
Prenditi cura della pulizia e dell'ambiente. Si consiglia la differenziazione degli imballaggi da smaltire.
P17: Questa etichetta indica la necessità di raccolta differenziata dei rifiuti di apparecchiature elettriche ed elettroniche. I prodotti con questa etichetta, a pena di ammenda, non possono essere. Smaltiti nella spazzatura ordinaria insieme ad altri rifiuti. Questi prodotti possono essere dannosi per l'ambiente e la salute umana, e richiedono particolari forme di trattamento / recupero / riciclaggio / neutralizzazione. I prodotti così etichettati devono essere smaltiti nei punti di raccolta dei rifiuti di apparecchiature elettriche ed elettroniche. Informazioni sui punti di raccolta/ritiro, sono disponibili presso le autorità locali o i rivenditori di tali attrezzature. Le attrezzature usate possono anche essere rese al rivenditore, in caso di acquisto di un nuovo prodotto, in quantità non maggiore dei nuovi prodotti dello stesso genere acquistati. Le regole di cui sopra si applicano nell'area dell'Unione Europea. Nel caso di altri paesi, è necessario utilizzare le norme giuridiche in vigore in quella nazione. Si consiglia di contattare il distributore del prodotto nella zona interessata.

AVVERTENZE / SUGGERIMENTI
Non attenendosi alle raccomandazioni di queste istruzioni si possono provocare, ad esempio, incendi, scottature, scosse elettriche, lesioni fisiche e altri danni materiali e immateriali. Ulteriori informazioni sui prodotti con marchio Kanlux sono disponibili all'indirizzo: www.kanlux.com.
Kanlux SA non si assume alcuna responsabilità per le conseguenze scaturenti dall'inosservanza delle prescrizioni contenute in queste istruzioni. La società Kanlux SA si riserva il diritto di apportare modifiche al manuale di istruzioni - la versione attuale può essere scaricata dal sito www.kanlux.com

DK

BESTEMMELSE / ANVENDELSE
Produktet til accent eller dekorativ belysning.

MONTAGE
Der tages forbehold for tekniske ændringer. Læs venligst vejledning før De begynder at montere. Montagen skal foretages af en autoriseret installatør. Afbryd altid strømmen inden installation, vedligeholdelse og reparation påbegyndes. Installationen skal udføres med særlig forsigtighed. Før produktet benyttes første gang kontrolleres der, om produktet er blevet monteret og tilsluttet til spænding korrekt. Montageskema: se figurerne. Rengør overfladen grundigt inden montering. Produktet skal påsættes en ren og fedtfri overflade. Tag LED-båndet ud af emballagen og fold det ud. Tilslut bevægelsessensoren til forsyningsnettet og LED-båndet. Find et passende sted, hvor sensoren skal monteres. Fjern beskyttelsesfilmen fra LED-båndet og bevægelsessensoren inden montering påbegyndes. Vi anbefaler at bruge de medfølgende beslag til fastgørelse af kabler.

FUNKTIONELLE EGENSKABER
Produktet skal anvendes indvendigt. Sensorsystemet begynder at køre ~15s - 20s efter at strømforsyningen tilsluttes. Produktets driftstid (TIME) kan reguleres. Sensoren detekterer en bevægelse ved en lysintensitet på <1,5lx Bevægelsessensoren tænder lyset, når den detekterer en bevægelse i en afstand op til ca. 3,5m. Sensoren vil ikke slukke lyset, hvis den detekterer genstande i bevægelse. Funktionstiden forlænges med en efterfølgende cyklus hver gang der detekteres bevægelse.

DRIFTSANBEFALINGER / VEDLIGEHOLDELSE
Afbryd altid strømmen og vent til produktet bliver køligt inden vedligeholdelse påbegyndes. Produktet bør ikke anvendes under ugunstige betingelser som f. eks. støv, vand, fugtighed, vibrationer osv. Produktet har en uudskiftelig lyskilde i form af LED diode/dioder. I tilfælde af lyskildens skade kan produktet ikke repareres. ADVARSEL: Kig aldrig på lysstråder af LED diode/dioder. Rengør udelukkende med en tør blød klud. Ingen kemiske rengøringsmidle kan anvendes. Fri luftadgang skal sikres.

FORKLARINGER PÅ ANVENDTE SYMBOLER OG BETEGNELSER
P1: Nominel spænding. Nominelle parametre på den oprindelige side. Nominelle parametre på den sekundære side.
P2: Nominel kraft
P3: Nominel lysstrøm
P4: Nominel holdbarhed
P5: Overensstemmelsesattest bekræfter kvaliteten af produktionen med godkendte standarder på området af toldunionen
P6: Produktet er ikke egnet til dækning med isolerende materiale.
P7: Farvetemperatur
P8: Skal anvendes udelukkende indvendigt.
P9: Produktet er modstandskraftig mod støv. Beskyttelse mod vandsprøjt.
P10: Beskyttelse mod faste legemer større end 12 mm. Ingen beskyttelse.
P11: III klasse. Produktet, i hvilket beskyttelse mod elektrisk stød består i, at det er forsynet med lavspænding (SELV), som garanterer at der ikke opstår spænding højere end sikker spænding.
P12: Symbolet angiver en minimal afstand, som skal holdes mellem belysningens indbinding (dens lyskilde) og belyste genstande.
P13: Produktet er i overensstemmelse med EU-direktiver.
P14: Produktet kan ikke anvendes sammen med lysdæmper.
P15: II klasse. Produktet er forsynet med en grundlæggende isolering som beskyttelse mod elektrisk stød og desuden med en dobbelt eller ekstra styrket isolering.
P16: Symbolet betyder, at produktet kan installeres og anvendes på et almindeligt brændbart underlag.

MILJØBESKYTTELSE
Tag hensyn til miljø. Vi anbefaler at segregere emballageaffald.
P17: Symbolet angiver, at det er nødvendigt at samle brugt elektrisk og elektronisk udstyr selektivt. Produkter med dette symbol må ikke behandles som husholdningsaffald. Sådanne produkter kan være miljø-og sundhedsskadelige, derfor bør de segregeres, bortskaffes og genvindes på en særlig måde. Når et produkt er forsynet med dette symbol, betyder det, at produktet skal afleveres til dit lokale indsamlingssystem for brugte elektriske og elektroniske produkter. Oplysninger om dit lokale indsamlingssystem kan fås hos dine lokale myndigheder eller udstyrets forhandler. Udtjente produkter kan afleveres hos forhandleren. Man må ikke aflevere flere produkter, end man har købt hos forhandleren. Nærværende regler gælder for EU-lande. I tilfælde af andre lande bør man overholde de regle, der gælder i dette land. Vi anbefaler at kontakte forhandleren af vores produkter for dette område.

ANMÆRKNINGER / INSTRUKTIONER
Fejlagtig anvendelse af vejledningens anbefalinger kan føre til f. eks. brand, kroppens skoldninger, elektrisk stød, fysiske skader og materiele eller immateriele skader. Yderligere informationer om Kanlux produkter kan findes på www.kanlux.com.
Kanlux påtager sig intet ansvar for skade, der opstå ved fejlagtig anvendelse af denne vejledning. Firmaet Kanlux SA forbeholder sig retten til at foretage ændringer for brugeren - den aktuelle version downloades fra www.kanlux.com

NL

BESTEMMING / TOEPASSINGSGEBIED
Product voor onderstrepende of decoratieve verlichting.

MONTAGE
Technische veranderingen gereserveerd. Voor montage lees instructie. Montage zou kwalificeerde persoon uitvoeren. Alle operaties doen bij losgekoppelde stroominstalatie. Men moet bijzondere vorzichtigheid houden. Voor eerste gebruik moet men mechanische montage en elektrische aansluiting controleren. Montagebeeld: kijk afbeelding. Maak voor de montage het oppervlak goed schoon. Plak het artikel op een schoon en ontvet oppervlak. Haal de LED-strip uit de verpakking en rol deze uit, sluit de bewegingssensor aan op een stroombron en de LED-strip. Kies een goede plek voor de montage van de sensor. Verwijder voor de montage het beschermfolie van de lijm van de LED-strip en de bewegingssensor. We raden aan de bijgevoegde klemmen te gebruiken voor het bevestigen van de kabels.

FUNCTIONAAL EIGENSCHAPPEN
Product gebruiken in binnenruimen. Na aansluiting op voeding begint het systeem van de sensor na ~15s-20s te werken. Product heeft werkduur aanstelmogelijkheid. De sensor detecteert beweging bij een lichtsterkte van <1,5lx De bewegingssensor schakelt de verplichting aan als binnen een straal van circa 3,5m beweging wordt gedetecteerd. De sensor schakelt de verlichting niet uit als er zich bewegende objecten in zijn bereik bevinden. De bedrijfstijd wordt steeds als er een beweging wordt gedetecteerd met een volgende cyclus verlengd.

GEBRUIKSAANWIJZING / KONSERWATIE
Onderhoudswerken maken bij uitgedane stroom en afgekoelde elementen. Product niet gebruiken waar niet goede omstandigheden zijn, bij voorbeeld: stof, water, vocht, vibraties, ezv. Product met visselbare lichtbron type LED. In geval van schade van lichtbron, product eigent zich niet tot reparatie. LET OP! Niet kijken in lichtstroom van LED lamp. Schoonmaken alleen met delicate en droge stoffen. Niet gebruiken chenische schoonmakmiddelen. Zorgen voor vrije luchtcirculatie.

VERKLARING VAN GEBRUIKTE SYMBOLEN EN AFKORTINGEN
P1: Ingangsstroomspanning. Basis parameter op orsponkelijke kant. Basis parameter op secundaire kant.
P2: Kracht van ingangsstroom.
P3: Nominale lichtstroom.
P4: Nominale levensduur.
P5: Conformiteitscertificaat met bevestiging van de kwaliteit van de productie conform de goedgekeurde normen op het gebied van de Douane-Unie.
P6: Het product is niet geschickt om bedekt te worden met isolatiemateriaal.
P7: Kleur temperatuur.
P8: Gebruiken alleen binnen.
P9: Product resistent tegen stof. Bescherming tegen sproeier water.
P10: Bescherming voor vaste lichame grooter dan 12mm. Geen bescherming.
P11: Klas III. Product, waarin bescherming tegen elektrische schok baseerd op geven hem lage veilige spanning(SELV) zonder risiko, dat het spaning groter word dan veilige.
P12: Symbool betekent minimale afstand welke kan licht montuur (haar licht bron) van licht plaatsen en ojekten.
P13: Product voldoet aan de Europaise Normen (EU).
P14: Product werkt niet samen met lichtdimmers.
P15: Klas II. Product, waarin bescherming tegen elektrische schok geven, buiten basis isolatie, dubbel of versterkte isollatie. P16: Symbool betekend mogelijkheid van montage en gebruik van het product in/op normaal ontvlambaar oppervlak.

MILIEUBESCHERMING
Houd schoonheid en beschermd het milieu. Aanbevolene verpakkings afvalscheiding.
P17: Dat symbool betekend selektive versameling van gebruikte elektrische en elektronische goederen. Producten met zulke symbool onder dwang van boete kan je niet tot gewone afvaal goien. Zulke producten kunne schadelijk zijn voor het milieu en gezondheid van mensen. Ze hebben aparte form van verwerken / herstel / recykling / inactivatie nodig. Producten met zulke etiketten moeten gebracht worden naar kolectieve verzammelingsplaats van verbruikte elektrische en elektronische producten. Informaties over verzammelplaatsen geven lokale administratie of verkopers van zulke producten. Verbruikte producten kunnen ook teruggegeven worden aan verkoper in geval van kopen van nieuwe producten, in niet grotere goeveelheid als nieuwgekochte product. Bovengenoemde regels gelden op gebied van EU. In anderen landen moeten rechtelijke voorschriften gelett worden, die in dit land gelden. Neem kontakt met distributie van onze product op dat gebied.

LET OP/ BIJZONDERHEDEN
Zich niet houden aan regelingen van deze instructie kan leiden onder anderen tot brand, verbrandingen, overspanningen, en ander materiele en niet materiele schaden. Verdere informaties over producten van merk Kanlux zijn op: www.kanlux.com te vinden. Kanlux SA kan niet aansprakelijk gemaakt worden voor effecten ontstaan door zich niet te houden aan deze instructie. Firma Kanlux SA behoudt zich het recht tot wijzigingen in de gebruiksaanwijzing-de meest actuele versie te downloaden op www.kanlux.com

SE

ÄNDAMÅL / ANVÄNDNING
Produkten är avsedd för accent - och dekorativ belysning.

MONTERING
Med förbehåll för tekniska förändringar. Läs igenom bruksanvisningen före montering. Montering ska utföras av behörig person. Alla handlingar ska utföras med spänningen avstängd. Iaktta särskild försiktighet. Kontrollera före första användning att den mekaniska infästningen och den elektriska anslutningen har utförts på ett korrekt sätt. Monteringsritning: se illustrationer. Rengör ytan noga före montering. Häfta produkten till en rengjord och avfettad yta. Packa upp och sträck ut LED-tejpen, anslut rörelsesensorn till strömkällan och LED-tejpen. Hitta en lämplig plats för att montera sensorn. Före montering avlägsna plasten som skyddar limmet från LED-tejpen och rörelsesensorn. Vi rekommenderar att man använder medlevererade kabelhållare.

FUNKTIONELLA SÄRDRAG
Produkten är avsedd för inomhusanvändning. Efter strömsättning börjar sensorsystemet arbeta efter ~15s-20s. Produkten ger möjlighet att kontrollera drifttid. Sensorn detekterar rörelse vid ljusstyrka <1,5lx Rörelsesensorn tänder belysningen när rörelse inom ca 3,5m radie detekteras. Sensor släcker inte belysningen om det finns rörliga objekt i dess arbetsområde. Arbetstiden förlängs med ytterligare en cykel varje gång när rörelse detekteras.

REKOMMENDATIONER FÖR DRIFT / UNDERHÅLL
Utför underhåll med matningen avstängd efter att produkten har svalnat. Använd inte produkten där det råder ogynsamma förhållanden såsom smuts, damm, vatten, fukt, vibrationer m.m. Produkten har en icke utbytbar ljuskälla såsom LED diod/dioder. Om ljuskällan går sönder, kan produkten inte repareras. OBS! Titta inte direkt på ljusknippe från LED-diod/dioder. För rengöring använd endast mjuka och torra dukar. Använd inga kemiska rengöringsmedel. Säkerställ god luftcirkulation.

FÖRKLARING AV TECKEN OCH SYMBOLER
P1: Märkspänning. Märkparametrar på primärsidan. Märkparametrar på sekundärsidan.
P2: Märkeffekt.
P3: Märkljusflöde.
P4: Menovitá trvanlivosť.
P5: Deklaration av överensstämmelse som bekräftar kvaliteten på produktionen enligt godkända standarder inom tullunionen
P6: Varan ska inte täckas med termoisoleringsmaterial.
P7: Färgtemperatur.
P8: Får bara användas inomhus.
P9: Dammskyddat. Skydd mot överstrilning med vatten.
P10: Skydd mot fasta föremål större än 12 mm. Inget skydd.
P11: Klass III. Produkten är utrustad med skydd mot elektriska stötar genom tillförsel av mycket låg och säker spänning (SELV) utan risk för att det uppstår spänningar som är högre än de säkra.
P12: Symbolen anger det minsta avståndet mellan armaturen (dess ljuskällor) och ytor och föremål som ska belysas.
P13: Produkten överensstämmer med kraven i Europeiska gemenskapens (EG) direktiv.
P14: Produkten fungerar inte med dimmer.
P15: Klass II. Produkten är utrustad med skydd mot elektriska stötar genom dubbel isolering eller förstärkt isolering utöver den grundläggande isoleringen.
P16: Symbolen betyder att produkten kan monteras och användas i/på underlag av normalt brännbart material.

MILJÖSKYDD
Ta hand om miljön. Vi rekommenderar källsortering av förpackningsavfall.
P17: Detta märke visar nödvändigheten av separat insamling av förbrukade elektriska och elektroniska produkter. Produkter med sådan märkning får inte, vid vite, kastas i vanliga sopor tillsammans med annat avfall. Sådana produkter kan vara skadliga för miljön och människors hälsa, de kräver särskilda former av behandling / återvinning / återanvändning / bortskaffning. Produkter med sådan märkning bör lämnas vid en återvinningsstation för förbrukade elektriska och elektroniska produkter. För information om insamlingsplatserna vänd dig till lokala myndigheter eller återförsäljare av sådana enheter. Köper man en ny produkt, kan förbrukade enheter också lämnas hos återförsäljaren med förbehållet att antalet produkter man vill lämna inte överskrider antalet köpta enheter av samma slag. Dessa regler gäller inom Europeiska Unionens område. För andra länder gäller juridiska bestämmelser som har laga kraft i landet. Vi rekommenderar att du kontaktar återförsäljaren i ditt område.

ANMÄRKNINGAR / ANVISNINGAR
Underlåtenhet att följa rekommendationerna i denna bruksanvisning kan leda till t.ex. brand, brännsår, elektriska stötar, kroppsskador samt andra materiella och icke-materiella skador. Ytterligare information om Kanlux märkesvaror finns på: www.kanlux.com.
Kanlux SA bär inget ansvar för konsekvenser av underlåtenhet att följa rekommendationerna i denna bruksanvisning. Kanlux SA förbehåller sig rätten att införa ändringar i instruktionen - den aktuella versionen kan laddas ner från sidan www.kanlux.com

FI

TARKOITUKSET / SOVELLUTUKSET
Tuote on tarkoitettu korostus- tai koristevalaistukseen.

ASENNUS
Tuotteen tekninen muuttaminen kielletty. Lue alla olevat ohjeet ennen asennuksen aloittamista. Ainoastaan asianmukaisesti valtuutetun henkilön pitäisi suorittaa asennuksen. Kaikkia toimenpiteitä on suoritettava virran ollessa katkaistuna. On toimittava erittäin varovasti. Ennen käyttöönottoa varmista, että kiinnitys ja sähköliitäntä on suoritettu oikein. Asennuskaava: katso kuvat. Puhdista pinta kunnolla ennen asennusta. Tuote tulee kiinnitää puhdistetulle ja rasvattomalle pinnalle. Pura LED-nauhat, liitä liiketunnistin ja LED-nauhat virtalähteeseen. Etsi sopiva paikka tunnistimen asentamiseksi. Ennen asennusta, poista LED-nauhojen ja liiketunnistimen suojapaperi. Suosittelemme toimitettujen kiinikkeiden käyttämistä kaapeleita liitettäessä.

OMINAISUUDET
Tuote on tarkoitettu sisäkäyttöön. Tunnistusjärjestelmä alkaa toimia ~15-20 sekuntia virran kytkemisen jälkeen. Tuotteen toiminta-aika on säädettävissä. Tunnistin havaitsee liikkeen valon intensiteetin olessa <1,5lx. Liiketunnistimen kytkee valaistuksen, kun liikettä havaitaan noin 3,5m säteellä. Tunnistin ei sammuta valaistusta, kun sen tunnistusalueella on liikkuvia kohteita. Kun liikettä havaitaan, toiminta-aika pitenee toisella syklillä.

KÄYTTÖSUOSITUKSET / HUOLTO
Huoltoa on suoritettava virran ollessa katkaistuna ja tuotteen jäähdyttyä. Tuotetta ei saa käyttää, jos ympäristössä on seuraavia kielteisiä ympäristötekijöitä: pöly, vesi, kosteus, tärinä jne. Tuote on varustettu diodi- tai LED-diodityyppisellä kiinteällä valonlähteellä. Valonlähteen vaurioituessa tuote ei kelpaa korjattavaksi. HUOM! Älä tuijota diodin/LED-diodin valonsäteeseen. Puhdista tuotetta ainoastaan hienontunteisilla ja kuivilla kankailla. Älä käytä kemiallisia puhdistusaineita. Varmista vapaa ilmanvaihto.

MERKINTÖJEN JA MERKKIEN SELITYS
P1: Nimellisjännite. Ensiöpuolen nimellisparametrit. Toisiopuolen nimellisparametrit.
P2: Nimellisteho.
P3: Nimellinen valovirta.
P4: Nimelliskestävyys.
P5: Tulliliiton alueella vahvistettujen standardien mukaisen tuotannon vahvistava vaatimustenmukaisuustodistus
P6: Tuote ei sovellu katettavaksi lämpöeristysaineilla.
P7: Värilämpötila.
P8: Soveltuu ainoastaan sisäkäyttöön.
P9: Pölynkestävä tuote. Suojaus vesiroiskeita vastaan.
P10: Suojaus yli 12 mm:n kokoiselta kiintoaineelta. Ei suojausta.
P11: III luokka. Tuote, jossa sähköiskusuoja perustuu hyvin matalalla jännitteellä (SELV) tapahtuvaan toimintaan, ilman vaarallisten jännitteiden käyttöä.
P12: Merkki viittaa pienimpään valaisimen (sen valonlähteen) ja valaistavien kohteiden väliseen etäisyyteen.
P13: Tuote täyttää EU:n direktiivien vaatimuksia.
P14: Tuote ei toimi yhdessä valonhimmentimien kanssa.
P15: II luokka. Tuote, jossa sähköiskusuojana paitsi peruseristettä toimii kaksinkertainen tai vahvistettu eriste.
P16: Merkki tarkoittaa, että tuote soveltuu asennettavaksi ja käytettäväksi normaalisti palavalla alustalla/palavassa alustassa.

YMPÄRISTÖNSUOJELU
Pidä huolta ympäristöstä. Suosittelemme lajittelemaan pakkauksen purun jälkeisiä jätteitä.
P17: Tämä merkintä tarkoittaa sitä, että kuluneet sähkölaitteet on kierrätettävä. Näin merkittyjä laitteita ei saa heittää talousjätteiden joukkoon sakon uhalla. Tällaiset tuotteet saattavat olla haitallisia ympäristölle ja terveydelle sekä vaativat erityistä käsittely-, talteenotto-, kierrätys- tai hävitysmenetelmää. Näin merkityt tuotteet on luovutettava kuluneiden sähkölaitteiden keräyspaikkaan. Paikallisviranomaiset tai samantyyppisten tuotteiden toimittajat antavat tietoa keräyspaikoista. Kuluneita laitteita voidaan myös palauttaa myyjälle korkeintaan samassa määrin, kuin ostettava uusi samankaltainen tuote. Yllä mainitut säännöt ovat voimassa Euroopan unionin alueella. Muissa maissa on noudatettava kansallisia lainmääräyksiä.
Suosittelemme ottamaan yhteyttä aluekohtaiseen jälleenmyyjäämme.

TIEDOT / OHJEET
Tämän käyttöohjeen määräyksien laiminlyönti voi aiheuttaa esim. tulipalon, palovamman, sähköiskun, loukkaantumisen sekä muita aineellisia ja aineettomia vahinkoja. Lisätietoja Kanlux-merkkisistä tuotteista löytyy osoitteesta www.kanlux.com.
Kanlux SA ei ole vastuussa tämän käyttöohjeen määräyksien laiminlyönnistä johtuvista seuraamuksista. Kanlux SA pidättää itselleen oikeuden tehdä muutoksia ohjeeseen, ajankohtainen versio on ladattavissa sivustolta www.kanlux.com

NO

ANVENDELSES - OG BRUKSOMRÅDER
Produkt til aksent- eller pyntebelysning.

MONTASJE
Tekniske endringer forbeholdt. Les bruksanvisningen før du begynner montasjen. Montasjen bør utføres av en berettiget person. Alle handlinger foretas med strømforsyning slått av. Vær ekstra forsiktig. Før første bruk kontroller at produktet er riktig mekanisk festet og elektrisk tilkoblet. Monteringsskjema: se bilder. Rengjør overflaten nøye før montering. Produktet må festes til en rengjort og avfettet overflate. Pakk ut og rull ut LED-listen. Koble sensoren til en strømkilde og til LED-listen. Finn en passende plass for festing av sensoren. Fjern beskyttelsesfolie fra LED-listen og bevegelsessensoren før montering. Vi anbefaler å bruke de inkluderte klemmene for festing av kabler.

FUNKSJONSBESKRIVELSE
Produktet skal brukes innendørs. Etter at sensoren er tilført elektrisk strøm starter kretsen etter ca. 15-20 sekunder. Driftstiden kan justeres. Sensoren detekterer bevegelse ved lysintensiteten på minst <1,5lx. Bevegelsessensoren slår på lyset etter å ha detektert bevegelse på ca. 3,5 meters radius. Bevegelsessensoren slår ikke av lyset dersom den fortsatt detekterer bevegelse på sitt arbeidsområde. Lysetiden er forlenget med ett syklus til hver gang sensoren detekterer bevegelse.

BRUKSANBEFALINGER / VEDLIKEHOLD
Vedlikeholdes med strømforsyning slått av og når produktet er avkjølt. Produktet skal ikke brukes på steder med dårlige omgivelsesforhold, f.eks. støv, vann, fuktighet, vibrasjoner osv. Produkt med ikke byttbar lyskilde av typen LED-diode/dioder. Når lyskilden er ødelagt, kan produktet ikke repareres. OBS! Ikke stirr på LED-diodes/dioders lysstrøm. Renses kun med delikate og tørre tekstiler. Bruk ikke kjemiske rensemidler. Sørg for fri luftsirkulasjon.

FORKLARINGER PÅ BRUKTE BETEGNELSER OG SYMBOLER
P1: Nominal spenning. Nominale parametre på primærside. Nominale parametre på sekundærside.
P2: Nominal effekt.
P3: Nominell lysstråle.
P4: Merkeverdi for livslengde.
P5: Samsvarserklæring som bekrefter samsvar mellom produksjonen og godkjente standarder på tollunionens område.
P6: Produktet egner seg ikke til å dekke med varmeisolerende materialer.
P7: Fargetemperatur.
P8: Kan brukes kun innendørs.
P9: Støvmotstandig produkt. Beskyttelse mot vannspruter.
P10: Beskyttelse mot faste legemer større enn 12mm. Ingen beskyttelse.
P11: Klasse III. Produkt som beskyttes mot elektrisk sjokk ved å forsyne det med veldig lav sikker spenning (SELV) uten risiko for farlige spenninger.
P12: Symbolet viser minimal avstand mellom lampeholder (dens lyskilder) og belyste steder og objekter.
P13: Produktet oppfyller kravene i Den europeiske unions (EUs) direktiver.
P14: Produktet fungerer ikke med lysdempere.
P15: Klasse II. Produkt som beskyttes mot elektrisk sjokk både med basisisolasjon og dobbel eller styrket isolasjon.
P16: Symbolet betyr at produktet kan installeres og brukes på en overflate av et normalt brennbart material.

MILJØVERN
Ta vare på renslighet og miljøet. Vi anbefaler å sortere pakningsavfall. Denne markeringen viser at det er nødvendig å sortere brukt elektrisk og elektronisk utstyr.
P17: Det er straffbart å kaste produkter med slik markering sammen med annet avfall. Slike produkter kan være miljø-og helsefarlige og krever spesiell bearbeidelse / gjenvinning / resirkulering / nøytralisering. Produkter med slik markering bør leveres til et samlested for brukt elektrisk eller elektronisk utstyr. Informasjon om slike samlesteder finner du hos lokale myndigheter eller selgere av slikt utstyr. Brukt utstyr kan også leveres til selgeren når man kjøper et nytt produkt i antall som ikke overstiger antallet det nye kjøpte utstyret av samme typen. De ovennevnte reglene angår kun Den europeiske union. For andre land bruk egne forskrifter som gjelder i vedkommende land. Vi anbefaler å ta kontakt med vår distributør i et gitt område.

KOMMENTARER / TIPS
Følger man ikke anbefalinger i denne bruksanvisningen, kan det føre f.eks. til brann, brannsår, elektrisk støt, fysiske skader og andre materielle og ikke materielle skader.
Mer informasjon om Kanlux produkter finnes på www.kanlux.com.
Kanlux SA påtar seg ikke ansvaret for følgene av at anbefalingene i denne bruksanvisningen ikke ble fulgt. Kanlux SA forbeholder seg retten til å foreta endringer i bruksanvisningen - den aktuelle versjonen kan lastes ned fra www.kanlux.com

PL

PRZEZNACZENIE / ZASTOSOWANIE
Wyrób do oświetlenia akcentującego lub dekoracyjnego.

MONTAŻ
Zmiany techniczne zastrzeżone. Przed przystąpieniem do montażu zapoznaj się z instrukcją. Montaż powinna wykonać osoba posiadająca odpowiednie uprawnienia. Wszelkie czynności wykonywać przy odłączonym zasilaniu. Należy zachować szczególną ostrożność. Przed pierwszym użyciem należy upewnić się, co do prawidłowego mocowania mechanicznego i podłączenia elektrycznego. Schemat montażu: patrz ilustracje. Dokładnie wyczyść powierzchnię przed montażem. Wyrób należy naklejać na oczyszczoną i odtłuszczoną powierzchnię. Rozpakuj i rozwiń taśmę LED, podłącz czujnik ruchu do źródła zasilania oraz taśmy LED. Znajdź odpowiednie miejsce na zamontowanie czujnika. Przed montażem usuń folie zabezpieczającą klej z taśmy LED oraz czujnika ruchu. Zalecamy użycie dołączonych uchwytów do przymocowania kabli.

CECHY FUNKCJONALNE
Wyrób użytkować wewnątrz pomieszczeń. Po zasileniu układ czujnika zaczyna pracować po upływie ~15s-20s. Wyrób posiada możliwość regulacji czasu działania. Czujnik wykrywa ruch przy natężeniu światła <1,5lx. Czujnik ruchu włącza oświetlenie po wykryciu ruchu w promieniu około 3,5m. Czujnik nie wyłączy oświetlenia jeśli w zasięgu jego działania znajdują się poruszające obiekty. Czas działania jest wydłużany o kolejny cykl, po każdorazowym wykryciu ruchu.

ZALECENIA EKSPLOATACYJNE / KONSERWACJA
Konserwację wykonywać przy odłączonym zasilaniu po wystygnięciu wyrobu. Wyrobu nie użytkować w miejscu w którym panują niekorzystne warunki otoczenia np. kurz, pył, woda, wilgoć, wibracje itp. Wyrób z niewymiennym źródłem światła typu dioda/diody LED. W przypadku uszkodzenia źródła światła, wyrób nie nadaje się do naprawy. UWAGA! Nie wpatrywać się w wiązkę światła diody/diod LED. Czyścić wyłącznie delikatnymi i suchymi tkaninami. Nie używać chemicznych środków czyszczących. Zapewnić swobodny dostęp powietrza.

WYJAŚNIENIA STOSOWANYCH OZNACZEŃ I SYMBOLI
P1: Napięcie znamionowe. Znamionowe parametry po stronie pierwotnej. Znamionowe parametry po stronie wtórnej.
P2: Moc znamionowa.
P3: Znamionowy strumień świetlny.
P4: Trwałość znamionowa.
P5: Certfikat Zgodności potwierdzający jakość produkcji z zatwierdzonymi standardami na terytorium Unii Celnej
P6: Wyrób nie nadający się do okrywania materiałem termoizolacyjnym.
P7: Temperatura barwowa.
P8: Stosować tylko wewnątrz pomieszczeń.
P9: Wyrób pyłoodporny. Ochrona przed bryzgami wody.
P10: Ochrona przed ciałami stałymi większymi niż 12mm. Brak ochrony.
P11: Klasa III. Wyrób, w którym ochrona przed porażeniem elektrycznym polega na zasilaniu go bardzo niskim napięciem bezpiecznym (SELV) bez ryzyka powstania napięć wyższych niż bezpieczne.
P12: Symbol oznacza minimalną odległość jaką może mieć oprawa oświetleniowa (jej źródła światła) od miejsc i obiektów oświetlanych.
P13: Wyrób spełnia wymagania Dyrektyw Unii Europejskiej (UE).
P14: Wyrób nie współpracuje ze ściemniaczami oświetlenia.
P15: Klasa II. Wyrób, w którym ochronę przed porażeniem elektrycznym spełnia, poza izolacją podstawową, zastosowana izolacja podwójna lub wzmocniona.
P16: Symbol oznacza możliwość instalacji i użytkowania wyrobu w/na podłożu z materiału normalnie palnego.

OCHRONA ŚRODOWISKA
Dbaj o czystość i środowisko. Zalecamy segregację odpadów poopakowaniowych.
P17: Oznakowanie wskazuje na konieczność selektywnego zbierania zużytego sprzętu elektrycznego i elektronicznego. Wyrobów tak oznakowanych, pod karą grzywny, nie można wyrzucać do zwykłych śmieci razem z innymi odpadami. Wyroby takie mogą być szkodliwe dla środowiska i zdrowia ludzkiego, wymagają specjalnej formy przetwarzania, w szczególności odzysku, recyklingu i/lub unieszkodliwiania. Wyroby tak oznakowane powinny zostać oddane do punktu zbierania zużytego sprzętu elektrycznego lub elektronicznego. Informacje na temat punktów zbierania/odbioru udzielają władze lokalne lub sprzedawcy tego rodzaju sprzętu. Zużyty sprzęt może zostać również oddany do sprzedawcy, w przypadku zakupu nowego wyrobu w ilości nie większej niż nowy kupowany sprzęt tego samego rodzaju. Powyższe zasady dotyczą obszaru Unii Europejskiej. W przypadku innych państw należy stosować prawne regulacje obowiązujące w danym kraju. Zalecamy kontakt z dystrybutorem naszego wyrobu na danym obszarze.

UWAGI / WSKAZÓWKI
Nie stosowanie się do zaleceń niniejszej instrukcji może doprowadzić np. do powstania pożaru, poparzeń, porażenia prądem elektrycznym, obrażeń fizycznych oraz innych szkód materialnych i niematerialnych. Dodatkowe informacje na temat produktów marki Kanlux dostępne są na: www.kanlux.com.
Kanlux SA nie ponosi odpowiedzialności za skutki wynikające z nieprzestrzegania zaleceń niniejszej instrukcji. Firma Kanlux SA zastrzega sobie prawo do wprowadzania zmian w instrukcji - aktualna wersja do pobrania ze strony www.kanlux.com

CZ

URČENÍ / POUŽITÍ
Výrobek určený pro zdůrazňující nebo dekorační osvětlení.

MONTÁŽ
Technické změny vyhrazeny. Před zahájením montáže se seznam s návodem. Montáž by měla provádět oprávněná osoba. Veškeré činnosti provádět při vypnutém napájení. Je nutné dodržet ostražitost. Před prvním použitím se ujistit, zda mechanické připevnění a elektrické připojení jsou správně provedené. Schéma montáže: viz ilustrace. Před montáží povrch důkladně očistěte. Výrobek lepte na očištěný a odmaštěný povrch. Rozbalte a rozviňte LED pásek, připojte pohybové čidlo ke zdroji napájení a k LED pásku. Vyberte vhodné místo pro montáž čidla. Před montáží odstraňte fólii zakrývající lepidlo z LED pásku a pohybového čidla. Doporučujeme použít přiložené úchyty na připevnění kabelů.

FUNKČNÍ VLASTNOSTI
Výrobek používat uvnitř místností. Po připojení k napájení začne systém čidla fungovat za ~15s-20s. Výrobek má možnost nastavení času fungování. Čidlo zjistí pohyb při intenzitě světla <1,5lx Pohybové čidlo zapne osvětlení po zjištění pohybu přibližně v poloměru 3,5m. Čidlo nevypne osvětlení, jestliže se v jeho dosahu nacházejí pohybující se objekty. Doba svícení se prodlouží o další cyklus po každém dalším zaznamenání pohybu.

POKYNY K PROVOZU / ÚDRŽBA
Údržbu provádět jen pokud je výrobek odpojen od zdroje napětí a až vystydne. Výrobek nepoužívat na místě, kde vládnou nepříznivé podmínky jako např. prach, voda, vlhkost, vibrace atp. Výrobek se zdrojem světla druhu dioda/diody LED, který se nevyměňuje. V případě poškození světelného zdroje, výrobek nelze opravit. POZOR: Nedívat se přímo do světleného paprsku diody/diod LED. Čistit výhradně jemnými a suchými tkaninami. Nepoužívat chemické čistící prostředky. Zajistit volný přísun vzduchu.

VYSVĚTLENÍ POUŽITÝCH ZNAKŮ A SYMBOLŮ
P1: Nominální napětí. Nominální parametry na prvotní straně. Nominální parametry na druhotné straně.
P2: Nominální výkon.
P3: Nominální světelný tok.
P4: Jmenovitá trvanlivost
P5: Prohlášení o shodě potvrzující kvalitu výroby s přijatými standardami na území celní unie
P6: Výrobek není vhodné přikrývat termoizolačním materiálem.
P7: Barevná teplota
P8: Používat pouze uvnitř místností.
P9: Výrobek odolný proti prachu. Ochrana proti stříkající vodě.
P10: Ochrana před stálými částicemi většími nežli 12mm. Bez ochrany.
P11: Třída III. Výrobek, v němž ochrana před úrazem elektrickým proudem spočívá v napájení tohoto velmi nízkým bezpečným napětím (SELV) bez rizika vzniku napětí vyšších nežli bezpečná.
P12: Symbol znamená minimální vzdálenost jakou může mít světelný kryt (zdroj světla) od míst a osvětlovaných objektů
P13: Výrobek splňuje požadavky nařízení Evropské unie (EU)
P14: Výrobek nespolupracuje se regulacemi intensity osvětlení.
P15: Třída II. Výrobek, v němž ochranu před úrazem elektrickým proudem, vedle základní izolace, zajišťuje použitá dvojí izolace anebo posílená izolace.
P16: Symbol znamená možnost instalace a používání výrobku v/na podkladu z normálně hořlavého materiálu.

OCHRANA ŽIVOTNÍHO PROSTŘEDÍ
Dbej o čistotu a životní prostředí. Doporučujeme třídění poobalových odpadků.
P17: Toto značení poukazuje na nutnost sběru tříděného opotřebovaného elektro zboží. Takto označené výrobky nelze vyhazovat spolu s jinými odpadky, nedodržení tohoto zákazu bude trestáno pokutou. Tyto výrobky mohou být lidskému zdraví škodlivé, musí být zvlášť zracovávány, utilisovány, ničeny. Takto označené výrobky nutno předat do sběru opotřebovaného elektrozboží. Iinformace o místech sběru takových produktů poskytují místní úřady anebo prodejce tohoto zboží. Spotřebované zboží může být také předáno prodejci, v případě nákupu nového produktu v množství nikoliv větším nežli nové zboží téhož druhu. Výše uvedená pravidla se týkají oblasti Evropské unie. V jiných státek je nutno držet se předpisů tam platných. V dané oblasti doporučujeme mkontakt s distributorem daného výrobku.

POZNÁMKY / DOPORUČENÍ
Nedodržování pokynů tohoto návodu může zapříčinit požár, opaření, zranění elektrickým proudem, fyzická zranění a jiné hmotné i nehmotné škody. Další informace o výrobcích značky Kanlux jsou dostupné na: www.kanlux.com
Kanlux SA neodpovídá za škody vzniklé následkem nedodržování pokynů tohoto
návodu. Firma Kanlux SA si vyhrazuje právo provádět v návodu změny - aktuální verze ke stažení na: www.kanlux.com

SK

URČENIE / POUŽITIE
Výrobok pre akcentové alebo dekoračné osvetlenie.

MONTÁŽ
Technické zmeny sú vyhradené. Pred pristípenim k montáži sa oboznámte s nívodom. Montáž by mala vykonávať patričné oprávnená osoba. Všetky úkony vykonávajte pri vypnutom napájaní. Zachovajte zvláštnu opatrnosť. Pred prvým použitím sa ubezpečte ohľadne správnosti mechanického upevnenia a elektrického prepojenia. Schéma montáže: pozri obrázky. Povrch pred montážou dôkladne vyčistite. Výrobok nalepte na očistený a odmastený povrch. Rozbaľte a rozviňte LED pásik, senzor pohybu pripojte k zdroju el. napätiu a k LED pásiku. Nájdite vhodné miesto pre namontovanie senzoru. Priamo pred montážou z LED pásika a zo senzora pohybu odstráňte ochrannú fóliu. Na upevnenie káblov odporúčame použiť pripojené držiaky.

FUNKČNÉ VLASTNOSTI
Výrobok na použitie vnútri miestností. Senzor sa po pripojení k el. napätiu aktivuje po ~15 až 20 sekundách. Výrobok má možnosť regulácie funkčnej doby. Senzor deteguje pohyb pri <1,5lx. Senzor zapína osvetlenie, ak v okruhu cca 3,5m deteguje pohyb. Senzor osvetlenie nevypne, ak sa v jeho dosahu nachádzajú pohybujúce sa objekty. Trvanie osvetlenia sa vždy po detegovaní pohybu predlžuje o nasledujúci cyklus.

POKYNY K PREVÁDZKE / ÚDRŽBA
Údržbu vykonávajte pri odpojenom napájaní po vychladnutí výrobku. Výrobok nepoužívajte v mieste, kde sú nevhodné nevhodné podmienky prostredia napr. prach, peľ, voda, vlkosť, vibrácie apod. Výrobok s nevymeniteľným zdrojom svetla typu dióda/diódy LED. V prípade poškodenia zdroja svetla sa výrobok nehodí na opravu. POZOR! Nedívajte sa do svetelného lúča diódy/diód LED. Čistite len jemnou a suchou tkaninou. Nepoužívajte chemické čistiace prostriedky. Zabezpečte voľný prísun vzduchu.

VYSVETLÍVKY POUŽITÝCH OZNAČENÍ A SYMBOLOV
P1: Menovité napätie. Menovité parametre na primárnej strane. Menovité parametre na sekundárnej strane.
P2: Menovitý výkon.
P3: Menovitý svetelný tok.
P4: Menovitá trvanlivosť .
P5: Prehlásenie o zhode potvrdzujúce kvalitu výroby s prijatými štandardami na území colnej únie
P6: Výrobok sa nesmie pokrývať tepelno izolačným materiálom.
P7: Teplota farieb.
P8: Používať iba v interieroch.
P9: Výrobok odolný prachu. Ochrana proti strekaniu vody.
P10: Ochrana proti pevným telesám s veľkosťou nad 12mm. Ochrana nie je.
P11: Trieda III. Výrobok, v ktorom ochrana proti úrazu elektrickým prúdom spočíva v napájaní ho veľmi nízkym bezpečným napätím (SELV) bez nebezpečenstva vzniku napätí vyšších než bezpečné.
P12: Symbol znamená minimálnu vzdialenosť, ktorú svietidlo (jeho zdroje svetla) môže mať od osvetlovaných miest a objektov.
P13: Výrobok splňa požiadavky Smerníc Európskej únie (EU).
P14: Výrobok nespolupracuje so zariadeniami stmavujúcimi osvetlenie.
P15: Trieda II. Výrobok, v ktorom ochrana proti úrazu elektrickým prúdom je dosiahnutá, okrem základnej izolácie, použitím dvojitej alebo spevnenej izolácie.
P16: Symbol znamená možnosť inštalácie a používania výrobku v/na podloží z materiálu normálne horľavého.

OCHRANA ŽIVOTNÉHO PROSTREDIA
Dbajte na čistotu a životné prostredie. Odporúčame triedenie obalového odpadu.
P17: Toto označenie poukazuje na nutnosť selektívneho zberu opotrebovanej elektrickej a elektronickej techniky. Takto označené výrobky sa nesmejú, pod hrozbou pokuty, vyhadzovať do obyčajných košov spolu s ostatným odpadom. Tieto výrobky môžu byť škodlivé životnému prostrediu a ľudskému zdraviu, vyžadujú špeciálnu formu spracovania / spätného získavania / recyklingu / utilizácie. Takto označené výrobky by sa mali odovzdať na miesto zberu opotrebovanej elektrickej a elektronickej techniky. Informácie o miestach zberu/odberu poskytujú miestné orgány a predajci tohto druhu techniky. Opotrebovaná technika môže byť tiež vrátená predajcovi, a to v prípade nákupu nového výrobku v množstve nie väčšiom ako nová kupovaná technika rovnakého druhu. Tieto zásady sa týkajú územia Európskej únie. V prípade iných krajín dodržujte právne regulácie platné v danej krajine. Odporúča sa kontaktovať distribútora nášho výrobku na danom území.

POZNÁMKY / POKYNY
Nedodržiavanie pokynov tohto návodu môže viesť napr. k vzniku požiaru, opareniu, úrazu elektrickým prúdom, telesným úrazom a ďalším hmotným a nehmotným škodám.
Dodatočné informácie o výrobkoch značky Kanlux sú dostupné na: www.kanlux.com.
Kanlux SA Nenesie zodpovednoť za následky vyplývajúce z nepodriadenia sa pokynom tohto návodu. Firma Kanlux SA si vyhradzuje právo zavádzať do návodu zmeny - aktuálnu verziu je možné si stiahnuť zo stránok www.kanlux.com

HU

RENDELTETÉS / ALKALMAZÁS
A termék felhasználható a hangsúlyozó vagy díszítő megvilágításhoz.

SZERELÉS
Műszaki változás fenntartva. A szerelés előtt olvassa el a szerelési útmutatót. A szerelést csak az erre jogosult személy végezheti. A szerelés valamennyi lépését kikapcsolt áram mellett kell végezni! A szerelés különös óvatosságot igényel! Az első használat előtt ellenőrizze a mechanikus rögzítés és az elektromos összekötés megfelelősségét. Telepítési leírás: lásd: ábrák. Felszerelés előtt alaposan tisztítsd meg a felületet. A terméket tiszta és zsírmentes felületre kell felragasztani. Csomagold ki és húzd ki a LED szalagot, csatlakoztasd a mozgásérzékelőt az áramforráshoz, valamint a LED szalaghoz.
Találd meg a megfelelő helyet az érzékelő felszerelésére. Felszerelés előtt távolítsd el a LED szalagról, valamint a mozgásérzékelőről a ragasztót védő fóliát. Ajánlott a mellékelt kábelrögzítők használata.

FUNKCIONÁLIS JELLEMVONÁSOK
A termék csak beltérben használható. Az erőforrás bekapcsolása után az érzékelő ~15-20 mp elteltével kezd el működni. A termék rendelkezik a működési idő szabályozásának a lehetőségével. Az érzékelő <1,5lx fényerősség esetén érzékeli a mozgást. A mozgásérzékelő a világítást akkor kapcsolja be, amikor 3,5m-es környezetben érzékel mozgást. Az érzékelő nem kapcsolja ki a világítást abban az esetben, amikor a működési tartományban mozgást érzékel. A működési idő minden mozgás érzékelése után egy újabb ciklussal kerül meghosszabbításra.

HASZNÁLATI JAVASLATOK / KARBANTARTÁS
Karbantartást a lekapcsolt feszültségnél, a termék lehűlése után kell végezni. A termék kedvezőtlen - por, víz, pára, rezgések stb. - környezetben nem használható. A LED dióda/diódák típusú, nem kicserélhető fényforrással felszerelt termék. A fényforrás meghibásodása esetén a termék javításra nem alkalmas. FIGYELEM! A LED dióda / diódák fényáramát hosszabb ideig erőteljesen nézni tilos! Tisztítás kizárólag finom és száraz textilruhákkal végezhető. Tilos a vegyi tisztítószerek használata. Biztosítsa a levegő szabad eljutását a termékhez.

AZ ALKALMAZOTT JELEK ÉS SZIMBÓLUMOK MAGYARÁZATA
P1: Névleges feszültség. Névleges paraméterek elsődleges oldalon. Névleges paraméterek másodlagos oldalon.
P2: Névleges teljesítmény.
P3: Névleges fénysugár.
P4: Várható élettartam.
P5: A termék Vámunió területén elismert szabványok szerinti minőségét igazoló Megfelelőségi Tanúsítvány
P6: A termék nem takarható le hőszigetelő anyaggal.
P7: Színhőmérséklet.
P8: Csak beltéri használatra.
P9: Porálló termék. Védelem a fröcskölő víz ellen.
P10: Védelem a 12 mm-nél nagyobb szilárd testek ellen. Nincs védelem.
P11: III osztály. Olyan termék, amelyben az áramütés elleni védelem abban áll, hogy a termék áramellátása biztonsági törpefeszültséggel történik (SELV), biztonsági feszültségnél magasabb feszültség létrejöttének a kockázata nélkül.
P12: Ez a szimbólum mutatja a legkisebb távolságot, amely igényelt a fényforrás foglalata (a fényforrásai) és a megvilágított helyek és objektumok között.
P13: A termék megfelel az Európai Uniós irányelvek követelményeinek
P14: A termék nem működik együtt a fényerősség-szabályozókkal.
P15: II osztály. Olyan termék, amelyben az alapvető szigetelésen kívül áramütés elleni védő elemként található még a dupla vagy erősített szigetelés.
P16: Ez a szimbólum azt jelenti, hogy a termék szerelhető a normális körülményekben gyúlékony alapon.

KÖRNYEZETVÉDELEM
Ügyeljen a tisztaságra és a környezetre. Javasolt a csomagolási hulladék szegregációja.
P17: Ez a jel mutatja az elhasználódott elektromos és elektronikus berendezés szelektív gyűjtésének a szükségességét. Így megjelölt termékek a bírság kiszabásának a terhe alatt szokásos szeméttárolóba nem dobhatók ki. Ilyen termékek károsak lehetnek a környezetre és az emberi egészségre, a feldolgozás / újrahasznosítás / kezelés / hatástalanítás különös formáját igénylik. Így megjelölt termékeket el kell szállítani az elhasználódott elektromos és elektronikus berendezést gyűjtő helyre. Információk a gyűjtőhelyekre vonatkozóan a helyi hatóságoktól vagy az érintett berendezés forgalmazóitól kaphatók. Az elhasználódott berendezést az eladója is köteles átvenni az új ugyanilyen típusú berendezés ugyanilyen mennyiségben történő vásárlása esetén. A fenti szabályok az Európai Unió területén érvényesek. Más ország esetén az adott ország területén hatályos jogszabályokat kell alkalmazni. Lépjen kapcsolatba a termékeink adott területen működő forgalmazójával.

TANÁCSOK / JAVASLATOK
A jelen útmutató figyelmen kívül hagyása a tűz, áramütés, égés, testi sérülés és egyéb anyagi és nem anyagi kár veszélyével járhat. További információ a Kanlux termékeiről a www.kanlux.com weboldalon kapható. Kanlux SA nem vállal felelősséget a jelen útmutató figyelmen kívül hagyásának az eredményeiért. A Kanlux SA fenntartja az utasítás módosításának jogát - az aktuális verzió a www.kanlux.com oldalról tölthető le.

RO/MD

SCOPUL / FOLOSIREA
Produsul pentru iluminarea accentuată sau decorative.

MONTAJUL
Modificări tehnice rezervate. Înainte de a trece pentru instalarea citeşte instrucţiună. Persoană de instalare ar trebui să fie cu autoritatea competentă. Orice acţiune face după oprirea alimentării. Trebuie făcută atenţia mare. Înainte de prima utilizare, asiguraţi-vă că o conexiune buna de montare mecanice si electrice. Schematică montajului: a se vedea ilustratii. Curăţaţi temeinic suprafaţa înainte de montare. Produsul trebuie să fie lipit pe suprafaţa curăţată şi degresată. Despachetaţi şi extindeţi banda LED, conectaţi senzorul de mişcare la sursa de alimentare şi banda LED. Găsiţi un loc potrivit pentru montarea senzorului. Înainte de montare, îndepărtaţi folia de protecţie a adezivului, de pe banda LED şi de pe senzorul de mişcare. Vă recomandăm să utilizaţi suporturile de montare ataşate pentru fixarea cablurilor.

CARACTERSTICE FUNCTIONALE
Utilizaţi numai în interiorul. In urma alimentarii cu curent electric, sistemul senzorului incepe sa functioneze dupa ~15 -20 de secunde. Produsul are capacitatea de a controla timpului acţiunii. Senzorul detectează mişcarea la o intensitate a luminii de <1,5lx Senzorul de mişcare activează iluminarea după detectarea mişcării în raza de aprox. 3,5m. Senzorul nu dezactivează iluminarea, în cazul când în raza de funcţionare a acestuia se găsesc obiecte în mişcare. Timpul de acţionare este prelungit cu cicliul următor, după fiecare detecare a mişcării.

RECOMANDARILE DE OPERARE / INTRETINERE
Intreţinerea poate sa fie efectuate după deconectarea de la putere după ce produsul s-a răcit. Nu se utilizează produsul într-un loc în cazul în care predomină condiţiile de mediu negative, cum ar fi murdărie, praf, apa, umiditate, vibraţii, etc. Produsul cu sursă de lumină non-înlocuite de tip LED / LED-uri. În caz de avarie a sursei de lumină, aparatul nu este potrivit pentru reparaţii. ATENŢIE! A nu se uita la fasciculul diodei / diodelor LED. Curată numai cu ţesături delicate şi uscate. Nu folosiţi detergenţi chimice. Asigură accesul liber de aer.

EXPLICAREA DE MARCII SI SIMBOLURILE UTILIZATE
P1: Tensiunea nominală. Parametrii nominali pe partea originale. Parametrii nominali pe partea secundare.
P2: Puterea nominală.
P3: Fluxul de lumina nominal.
P4: Rezistenţă nominală.
P5: Certificatul de conformitate confirmă calitatea producţiei cu standardele aprobate pe teritoriul Uniunii Vamale
P6: Produsul nu este potrivit pentru acoperirea cu material izolant.
P7: Temperatura de culoare.
P8: Utilizaţi numai în interiorul.
P9: Produsul rezistent la praf. Protecţia împotriva splash de apă.
P10: Protecţia împotriva corpurile solide mai mari de 12mm. Lipsa de protecţie.
P11: Clasa III. Produsul, în care protecţia împotriva şocurilor electrice este de a furniza pe el cu o tensiunea sigură foarte scăzută (SELV), fără riscul de a da o tensiune mai mare decât în condiţii de siguranţă.
P12: Indică distanţa minimă pe care poate are corpul de iluminat (sursă ei de lumină) de la locurile si obiectele de iluminat.
P13: Produs este conform cu directivele Uniunii Europene (UE).
P14: Produsul nu funcţionează cu dimmers de iluminat.
P15: Clasa II. Produsul, în care protecţia împotriva şocurilor electrice îndeplineşte, în afară de izolaţia de bază, aplică izolatie duble sau întărită.
P16: Indică posibilitatea de instalare şi de utilizare a produsului în / pe pe suprafaţă inflamabile în mod normal.o.

PROTECŢIE MEDIULUI
Ai grijă de curăţenia şi a mediului. Vă recomandăm segregarea de deşeuri după ambalajele.
P17: Această etichetă indică necesitatea de colectarea separată a deşeurilor de echipamente electrice şi electronice. Produsele, astfel etichetate, sub sancţiunea amenzii, nu aveţi posibilitatea să aruncaţi la gunoi ordinar, împreună cu alte deşeuri. Aceste produse pot fi dăunătoare pentru mediul ambiant şi sănătatea umană, necesită forme speciale de tratare / valorificare / reciclare / eliminare. Produsele etichetate astfel ar trebui să fie plasate la punctul de colectare a deşeurilor de echipamente electrice şi electronice. Informaţile referitoare la punctele de colectare / primirii dau autorităţile locale sau distribuitor de astfel de echipamente. Echipament folosit poate fi de asemenea plasat la vânzătorul, atunci când achiziţionează un produs nou într-o sumă nu mai mare decât noi echipamente achiziţionate în acelaşi fel. Aceste norme se aplică în zona Uniunii Europene. În cazul altor ţări ar trebui să se aplice reglementările legale în vigoare în ţară. Vă recomandăm să contactaţi distribuitorul de produse noastre din zona dumneavoastră.

COMENTARII / SUGESTII
Ne folosirea recomandărilor din acest ghidul poate duce la crearea unui astfel de incendiu, arsuri, un şoc electric, leziuni fizice şi alte daune materiale şi nemateriale. Informaţii suplimentare despre produse de marcă Kanlux sunt disponibile la: www.kanlux.com.
Kanlux SA nu este responsabil pentru orice consecinţele care rezultă din nepăstrarea recomandărilor dîn acest manual. Compania Kanlux SA îşi rezervă dreptul de introducere a modificărilor în instrucţiune - versiunea actuală poate fi descărcată de pe pagina www.kanlux.com

GR

ΠΡΟΟΡΙΣΜΟΣ / ΧΡΗΣΗ
Προϊόν τονίζει και διακοσμεί τους τόπους έκθεσης.

ΣΥΝΑΡΜΟΛΟΓΗΣΗ
Διατηρείται δικαίωμα τεχνικών τροποποιήσεων. Πριν από τη συναρμολόγηση διαβάστε τις οδηγίες χρήσης. Τη συναρμολόγηση πρέπει να πραγματοποιήσειε ένα εξουσιοδοτημένο και εξειδικευμένο πρόσωπο. Όλες οι ενέργειες πρέπει να πραγματοποιούνται με τη σβησμένη τροφοδοσία. Πρέπει να λάβετε τα μέτρα ειδικής προστασίας. Πριν από την πρώτη χρήση πρέπει να επιβεβαιωθείτε εάν η μηχανική συναρμολόγηση και η ηλεκτρική σύνδεση είναι εντάξει. Διάγραμμα συναρμολόγησης: δες τις εικόνες. Καθαρίστε καλά την επιφάνεια πριν από τη συναρμολόγηση. Πρέπει να κολλήσετε το προϊόν πάνω στην καθαρισμένη και προς απολίπανση επιφάνεια. Αποσυσκευάσετε και ξετυλίξτε την ταινία LED, συνδέστε τον αισθητήρα κίνησης στην τροφοδοσία και στην ταινία LED.

Βρείτε το κατάλληλο σημείο εγκατάστασης του αισθητήρα. Πριν από την εγκατάσταση, αφαιρέστε την προστατευτική ταινία από τις αυτοκόλλητες ταινίες και τον αισθητήρα κίνησης LED. Προτείνεται να χρησιμοποιήσετε τα παρεχόμενα στηρίγματα για τη συναρμολόγηση καλοδιών.

ΛΕΙΤΟΥΡΓΙΚΑ ΧΑΡΑΚΤΗΡΙΣΤΙΚΑ

Προϊόν για εσωτερική χρήση. Αφού τροφοδοτήσετε το κύκλωμα του αισθητήρα αυτός αρχίζει να λειτουργεί μετά από ~15s-20s. Προϊόν έχει δυνατότητα ρύθμισης του χρόνου εργασίας. Ο αισθητήρας ανιχνεύει κίνηση με ένταση φωτός <1,5lx. Ο αισθητήρας κίνησης ανάβει τον φωτισμό αφού ανιχνεύσει κίνηση σε ακτίνα περίπου 3,5m. Ο αισθητήρας δεν ενεργοποιεί τον φωτισμό αν στην εμβέλεια λειτουργίας του βρίσκονται αντικείμενα που κινούνται. Η διάρκεια λειτουργίας επεκτείνεται κατά τον επόμενο κύκλο, κάθε φορά μετά από ανίχνευση κίνησης.

ΣΥΣΤΑΣΕΙΣ ΧΡΗΣΗΣ / ΣΥΝΤΗΡΗΣΗ

Πραγματοποιείτε συντήρηση μετά από διακοπή τροφοδοσίας και ψύξη του προϊόντος. Μην χρησιμοποιείτε το προϊόν στους χώρους που κυριαρχούν ακατάλληλες συνθήκες λειτουργίας πχ. σκόνη, νερό, υγρασία, δινήσεις κλπ. Προϊόν με πηγές φωτισμού που δεν αντικαθίσταται τύπου λαμπτήρας/λαμπτήρες LED. Σε περίπτωση χαλάσματος της πηγής φωτισμού το προϊόν δεν επισκευάζεται.

ΠΡΟΣΟΧΗ! Μη βλέπετε πολύ καιρό στο δεσμίδα φωτός λαμπτήρα/λαμπτήρων LED. Καθαρίζετε το προϊκόν μόνπο με χρήση μαλακών και καθαρών υφασμάτων. Μην χργσιμοποιείτε χημικά καθαριστικά μέσα. Εξασφαλίζετε ελέυθερο εξαερισμό.

ΕΞΗΓΗΣΕΙΣ ΣΗΜΑΣΙΑΣ ΤΩΝ ΧΡΗΣΙΜΟΠΟΙΗΜΕΝΩΝ ΣΥΜΒΟΛΩΒΝ

P1: Ονομαστική τάση. Ονομαστικές παράμετροι στην αρχική πλευρά. Ονομαστικές παράμετροι στη δευτερευούσα πλευρά.
P2: Ονομαστική ισχύς.
P3: Ονομαστικό ρεύμα φωτισμοού.
P4: Ονομαστική αντοχή.
P5: Πιστοποιητικό πιστότητας που επιβεβαιώνει την ποιότητα παραγωγής με τα εγκεκριμένα πρότυπα στο έδαφος της Τελωνειακής Ένωσης.
P6: Το προϊόν δεν είναι προσαρμοσμένο να καλυφθεί με υλικό θερμομόνωσης.
P7: Θερμοκρασία χρώματος.
P8: Μόνο για εσωτερική χρήση.
P9: Το προϊόν είναι ανθεκτικό στη σκόνη. Προστασία έναντι παφλάσμου νερού.
P10: Προστασία από στερεά σώματα μεγαλύτερα από 12mm. Έλλειψη προστασίας.
P11: Κατηγορία III. Το προϊόν στο οποίο η προστασία από ηλεκτροπληξία βασίζει στη τροφοδοσίας πολύ χαμηλής ασφαλούς τάσης napię (SELV) χωρίς κίνδυνο τάσης υψηλότερης από την ασφαλή τάση.
P12: Το σύμβολο σημαίονει ελάχιστη απόσταση που μπορεί να έχει πλαίσιο φωτισμού (της πηγής φωτισμού του) από του τόπους και τα αντικείμενα φωτισμού.
P13: Το προϊόν πληρώνει τις απαιτήσεις των Οδηγιών της Ευρωπαϊκής Ένωσης (UE).
P14: Το προϊόν δε συνεργάζεται με του ρυθμιστές φωτισμού.
P15: Κατηγορία II. Το προϊόν στο οποίο η προστασία από ηλεκτροπληξία παρέχεται βασική μόνωση και χρησιμοποιημένη διπλή μόνωση ή ενισχυμένη μόνωση.
P16: Το σύμβολο σημαίνει ότι το προϊόν μπορεί να συναρμολογηθεί και να χρησιμοποιηθεί μέσα/πάνω στην κανονικά εύφλεκτη βάση.

ΠΡΟΣΤΑΣΙΑ ΠΕΡΙΒΑΛΛΟΝΤΟΣ

Προστατεύετε το φυσικό περιβάλλον. Προτείνουμε να διαχωρίζετε απόβλητα αποσυσκευασίας.

P17: Αυτό το σύμβολο σημαίνει ανάγκη διαλεκτικής συγκέντρωσης ηλεκτρικών και ηλεκτρονικών αποβλήτων. Το προϊόν με αυτό το σύμβολο, υπό κύρωση προστίμου, δεν πρέπει να απορρίπτεται μαζί με οικιακά απορρίμματα. Αυτά τα προϊόντυα μπορούν να είναι βλαβερά για το φυσικό περιβάλλον και για την υγεία ανθρώβπων, απαιτούνται την ειδική διαδικασία αναμόρφωσης / ανακύκλωσης / εξουδετέρωσης. Προϊόντα με τέτοια επισήμανση πρέπει να παραδοθούν σε ένα σημείο συγκέντρωσης μεταχειρισμένων ηλεκτρικών και ηλεκτρονικών συσκευών. Πληροφορίες για κέντα συλλογής αποβλήτων είναι διαθέσιμες σε δημόσιες αρχές ή στον πωλητή αυτών των συσκευών. Μπορείτε ακόμη να επιστρέφετε τις μεταχειρισμένες συσκευές στον πωλητή σε περίπτωση αγοράς της καινούριας συσκευής, αλλά σε ποσότητα όχι μεγαλύτερη από την καινούρια συσκευή που αγοράζετε. Οι παραπάνω κονονισμοί αφορούν την Ευθρωπαϊκή Ένωση. Σε περίπτωση άλλων κρατών πρέπει να παρακολουθείτε διατάξεις που ισχύουν σε αυτό το κράτος. Προτείνεται να επικοινωνήσετε με τον εκπρόσωπό μας.

ΠΑΡΑΤΗΡΗΣΕΙΣ / ΟΔΗΓΙΕΣ

Αμέλεια των κανονισμών της παρούσας οδηγίας μπορεί να προκαλέσει πχ. πυρκαγιά, έγκαυμα, ηλεκτροπληξία, τραυματισμό, υλικές και αύκλες ζημιές. Πρόσθετες πληροφορίες για τα άλλα προϊόντα της μάρκας Kanlux είναι διαθέσιμα σε: www.kanlux.com.

Η Kanlux SA Δε φέρει καμία ευθύνη γιαι αποτελέσματα πού προκύπτουν από αμέλεια των κανονισμών της παρούσας οδηγίας. Kanlux SA διατηρεί το δικαίωμα τροποποίησης των οδηγιών χρήσης - η τρέχουσα έκδοση διατίθεται στην ιστοσελίδα www.kanlux.com

MK

НАМЕНА / УПОТРЕБА

Производ за осветлување, кое што нагласува или декоративно осветлување.

МОНТАЖА

Заштитено право за технични промени. Пред да пристапите кон монтирањето запознајте се со инструкцијата за инсталација. Монтирањето треба да се изврши од страна на лице, кое што поседува соодветни овластувања. Сите дејности треба да се одвиваат при исклучено напојување. Треба да се биде многу внимателен. Пред првата употреба треба да бидеме сигурни во правилното механично зацврстување и во правилното електрично поврзување. Цртеж за монтирање: погледни ги илустрациите. Темелно почистете површината пред инсталацијата. Производот треба да се налепи на исчистена и обезмастена површина. Отпакувај и ја прошири LED лента, поврзи со сензор за движење за напојување и LED лента. Го најди соодветно место за качење на сензор. Пред инсталацијата, отстранете ја заштитната фолија од лепило на ленти LED и од сензор за движење. Ние препорачуваме употреба испорачаните држачи за закачување на кабли.

ФУНКЦИОНАЛНОСТ

Производот да се употребува во затворен простор. По напојување на системот сензорот ќе почне да работи по ~ 15с 20с.

Производот е способен да го контролира времето на работа. Сензорот детектира движење на интензитетот на светлината <1,5lx. Сензор за движење вклучува осветлување кога после детектирање на движење во радиус од околу 3,5м. Сензорот не ќе да исклучи осветлувањето кога во опсегот на неговите активности има движење. Работното време се продолжува за уште еден циклус, после секоје детектирање на движење.

ОПЕРАТИВНИ ПРЕПОРАКИ / КОНЗЕРВАЦИЈА

Одржувањето да се изведува при исклучено напојување откако производот ќе се излади. Производот да не се употребува во место каде што преовладуваат неповолни услови во околината на пример. прашина, прав, вода, влага, вибрации и слично. Производ со незаменлив извор на светлина од видот на диода/диоди ЛЕД. Во случај на оштетување на изворот на светлина, уредот не може да се поправи. ПРЕДУПРЕДУВАЊЕ ! Да не се загледуваме во светлото на диодата/диодите ЛЕД. Да се чисти исклучиво со деликатни и суви ткаенини. Да не се употребуваат хемиски материи за време на чистењето на производот. Да се обезбеди слободен пристап на воздух.

ОБЈАСНУВАЊА ЗА УПОТРЕБЕНИТЕ ОЗНАЧУВАЊА И СИМБОЛИ

P1: Номинален напор. Номинални параметри на оригиналната страна. Номинални параметри на втората страна.
P2: Номинална моќ.
P3: Номинално светлосно струење.
P4: Номинална издржливост.
P5: Потврда на квалитет на производството со одобрените стандарди на територијата на Царинската унија
P6: Производот не може да се покривање со термоизолационен материјал.
P7: Температура на боја.
P8: Да се употребува само во затворен простор.
P9: Производ отпорен на прашина. Заштита од прскање на водата.
P10: Заштита од постојани тела поголеми од 12мм. Без заштита.
P11: Класа III. Производ, при кој што заштитата пред електричен удар се базира на неговото напојување со многу низок безбеден напон (SELV) без опасност за појавување на напони, повисоки од нормалните (безбедните).
P12: Симболот ја укажува минималната далечина, која што може да ја има телото за осветлување (нејзиниот извор на светлина) од местото и објектите на осветлување.
P13: Производот ги исполнува барањата на Директивите на Европската Унија (ЕУ).
P14: Производот не работи со затемнувачите на осветлувањето.
P15: Класа II, Производ, при кој што, освен основната изолација заштита пред електричен удар исполнува и применета на двојна и засилена изолација.
P16: Симболот укажува на можноста за инсталација и употреба на производот во/на површина од нормално запалив материјал.

ЗАШТИТА НА ЖИВОТНАТА СРЕДИНА

Грижи се за чистотата и животната средина. Се препорачува сегрегација на отпадот од амбалажата.

P17: Ова означување укажува на безусловно селективно собирање на отпадот од електричната и електронската опрема. Така означените производи, не може да се изфрлаат во нормално ѓубре заедно со другиот отпад. Во спротивно ќе следи казна. Таквите производи можат да бидат штетни за животната средина и здравјето на луѓето, потребуваат специјална форма na обработка/ обновување/ рециклирање / неутрализирање. Така означените производи треба да бидат дадени на место за собирање на отпад на електрична и електронска опрема. Информации во врска со местата за собирање/прием даваат локалните власти или продавачите на таков вид на уреди. Употребените уреди може да се дадат исто така кај продавачите, во случај на купување на нов производ во количина не поголема од ново купениот уред од истиот вид. Овие правила важат на областа на Европската Унија. Во случај на други земји треба да се применуваат законските прописи, коишто обврзуваат во дадената држава. Препорачуваме контакт со дистрибуторот на нашиот производ на дадената област.

КОМЕНТАРИ / ПРЕДЛОЗИ

Непочитување на препораките на дадената инструкција може да доведе до на пример. настанување на пожар, изгореници, изгореници од електрична струја, физички повреди и други материјални и нематеријални штети. Дополнителни информации за продуктите на марката Kanlux се достапни на: www.kanlux.com.

Kanlux SA не сноси одговорност за последиците, коишто произлегуваат од непочитувањето на препораките на дадената инструкција. Фирмата Kanlux SA го задржува правото да се прават промени во упатството за корисникот - Сегашната верзија за преземање од www.kanlux.com

SI

NAMEN / UPORABA

Proizvod namenjen dekorativni osvetlitvi.

MONTAŽA

Tehnične spremembe pridržane. Pred montažo preberite navodila za uporabo. Montirati sme samo oseba, ki ima primerne kvalifikacije. Montažo naredite pri izključenem napajanju. Bodite pri montaži pazljivi. Pred prvo uporabo, se morate prepričati, da je montaža narejena pravilno in je pravilno vključena v električno instalacijo. Shema montaže: glejte ilustracije. Pred montažo natančno očistite površino. Izdelek je treba prilepiti na očiščeno in razmaščeno podlago. Razpakirajte in razvijte LED trak, priključite senzor gibanja na vir napajanja ter LED trak. Najdite ustrezno mesto za namestitev senzorja. Pred montažo odstranite folijo, ki ščiti lepilo na LED traku ter na senzorju gibanja. Priporoča se uporabiti priložena držala za pritrditev kablov.

FUNKCIONALNI ZNAČAJI

Proizvod namenjen notranji uporabi. Po napolnitvi sistem senzorja začne delovati po poteku približno 15-20 sekund. Proizvod ima možnost regulacije časa dela. Senzor zaznava gibanje pri svetilnosti <1,5lx. Senzor gibanja vklopi osvetlitev po zaznanju gibanja na razdalji do 3,5m. Senzor ne izklopi osvetlitve, če so v območju njegovega delovanja objekti, ki se še vedno premikajo. Čas obratovanja je podaljšan za naslednji ciklus po vsakokratni zaznavi gibanja.

NAVODILA ZA RAVNANJE / VZDRŽEVANJE

Vzdrževanje izvršite samo pri izključenem napajanju in po ohladitvi proizvoda. Proizvod ni namenjen za uporabo na prostoru, kjer so nekoristni pogoji, npr. prah, voda, vlaga, vibracije itd. Proizvod z izvirom svetla (ki ga ne gre zamenjati) o parametrih, ki so v navodilu za uporabo. V primeru poškodbe izvira svetlobe, proizvod ni več za popravilo. POZOR! Ne smete pogledati na žarek svetlobe LED diod/diode. Za čiščenje uporabljajte samo suhe in mehke tkanine. Ne smete uporabljati nobenih detergentov (zlasti kemičnih). Proizvod mora imeti neposrede dostop k zraku.

OBJASNITEV UPORABLJENIH OZNAČITEV IN SIMBOLOV

P1: Nazivna napetost. Imenski parametri na prvotni strani. Imenski parametri na drugotni strani.
P2: Nazivna moč.
P3: Nominalni svetlobni tok.
P4: Nominalna trajnost.
P5: Potrdilo o skladnosti kakovosti proizvodnje s standardi, ki so potrjeni na ozemlju carinske unije.
P6: Tale proizvod ni primeren za zakrivanje s pomočjo termoizolacijskega materiala.
P7: Barvna temperatura.
P8: Proizvod namenjen samo notranji uporabi.
P9: Prahoodporen proizvod. Zaščita pred brizgajočo vodo.
P10: Zaščita pred trdimi telesi o velikosti večji kot 12 mm. Ni zaščite.
P11: 3. razred. Pomeni, da zaščita pred električnim šokom temelji na zelo nizki varni napetosti (SELV), brez rizika nastajanja napestosti večje kot varna.
P12: Označitev pomeni minimalno oddaljenost, ki jo mora imeti svetilo (izvir svetlobe) od prostorov in objektov, ki so s tem svetilom osvetljeni.
P13: Proizvod je v skladu s pogoji direktive Evropske Unije (EU).
P14: Proizvod ne sodeluje z zatemnilniki.
P15: 2. razred. Pomeni, da zaščito pred električnim šokom, razen osnovne izolacije, izpolnjuje tudi uporabljena dvojna ali utrjena izolacija.
P16: Ta simbol pomeni, da montaža in uporaba sta možna na/v normalno vnetljivi osnovi.

VARSTVO OKOLJA

Skrbite za naravno okolje in čistočo. Priporočamo segregacijo embalažnh odpadkov.

P17: Ta označitev pomeni, da je selektivno zbiranje izrabljenih električnih in elektroničnih strojev obvezna. Ti proizvodi so lahko škodljivi za okolje in ljudsko zdravje, za to zahtevajo specialistične forme varovanja / recikliranja / uničenja. Tak označenih proizvodov, pod pretnjo kazni z globo, ne smete odstranjevati v običajna smetišča, skupaj z drugimi odpadki. Tak označeni proizvodi morajo biti oddajani v zbirne centre zbiranja izrabljenih elektroničih ali električnih naprav. Informacije o zbirnih centrih najdete v informacijskem centru lokalnih uprav ali pri sprodajalcu. Izrabljene stroje lahko oddajate prodajlcu, v primeru nakupu novega stroja in v količini ne večji kot količina novega stroja istega tipa. Te regulacije se tičejo Evropske Unije. V primeru drugih držav, se morate ravnati po regulacijah obveznih v teh državah. Takrat priporočamo kontakt s distributerjem naših proizvodov.

OPOMBE / POMOČ

Neupoštevanje teh navodilih za uprabo, lahko povzroči ogroženje s požarom, elektrošokom, telesno poškodbo ter drugimi materialnimi in nematerialnimi poškodbami. Dodatne informacije o proizvodih podjetja Kanlux, najdete na www.kanlux.com

Kanlux SA ni odgovoren za poškodbe, ki so povzročene zaradi neupoštevanja navodil za uporabo. Podjetje Kanlux SA si pridržuje pravico do spremembe navodil - veljavna različica je na voljo na strani www.kanlux.com

RS HR

NAMENA / UPOTREBA

Proizvod za tačkasto i dekorativno osvetljenje.

MONTAŽA

Zadržano pravo na tehničke izmene. Pre početka montaže pročitajte uputstvo. Montažu po mogućnosti mora da vrši stručno lice. Sve radnje obavljajte nakon isključenja napajanja. Sačuvajte posebnu opreznost. Pre prvog puštanja u rad proverite je li proizvod montiran i priključen na struju na pravilan način. Šema montaže: gledajte slike. Temeljno očistiti površinu pre montiranja. Proizvod treba nalepiti na čistu i odmašćenu površinu. Raspakovati i raširiti LED traku, spojiti senzor kretanja sa napajanjem i LED trakom. Nađite odgovarajuće mesto za montiranje senzora. Pre montiranja uklonite zaštitnu samolepljivu traku sa LED trake i senzora kretanja. Preporučujemo da koristite priložene držače za pričvršćivanje kablova.

FUNKCIONALNE OSOBINE

Proizvod koristi se unutra. Nakon uključivanja, sistem senzora počinje da radi nakon ~15-20 s. Postoji mogućnost regulacije vremena rada. Senzor detektuje kretanje pri intenzitetu svetlosti <1,5lx. Senzor pokreta uključuje osvetljenje kad se detektuje pokret u prečniku od oko 3,5m. Senzor ne isključuje osvetljenje ukoliko se u radijusu njegovog delovanja nalaze objekti koji se miču. Vreme rada se produžava za još jedan ciklus nakon svake detekcije pokreta.

PREPORUKE U VEZI EKSPLOATACIJE / KONZERVACIJA

Konzervaciju obavljajte nakon isključenja napona i kada se proizvod ohladi. Ne koristite proizvod u mestu sa nekorisnim uslovima okoline npr. prljavština, prašina, voda, vlaga, vibracije i sl. Proizvod sa nezamenljivim izvorom svetla tipa dioda/LED diode. U slučaju oštećenja izvora svetla proizvod nije pogodan za popravku. PAŽNJA! Ne zagledajte se u snop svetlosti diode/LED dioda. Za čišćenje koristite isključivo suve, meke tkanine. Ne koristite hemijska sredstva za čišćenje. Obezbedite slobodan pristup vazduha.

OBJAŠNJENJA ZNAČENJA ISKORIŠĆENIH OZNAKA I SIMBOLA

P1: Nazivni napon struje. Nazivni parametri na primarnoj strani. Nazivni parametri na sekundarnoj strani.
P2: Nazivna snaga.
P3: Nominalni svetlosni fluks.
P4: Nazivni životni vek.
P5: Potvrda kvaliteta proizvodnje prema usvojenim standardima na teritoriji Carinske unije
P6: Proizvod nije pogodan za pokrivanje termoizolacionim materijalom.
P7: Temperatura boje – faktor CT.
P8: Za korišćenje samo unutra prostorije.
P9: Proizvod otporan na prašinu. Zaštita od pljuskanja vode.
P10: Zaštita od ulaska čvrstih tela većih od 12 mm. Bez zaštite.
P11: Klasa III. Proizvod u kojem zaštita od udara električne struje zasniva se na napajanju veoma niskim bezbednim naponom (SELV) bez rizika nastajanja napona viših od bezbednih.
P12: Simbol označava minimalnu udaljenost kućišta svetiljke (njenog izvora svetla) od mesta i objekata koje osvetljava.
P13: Proizvod u skladu sa zahtevima Direktiva Evropske unije (EU).
P14: Proizvod nie radi sa regulatorima jačine svetlosti.
P15: Klasa II. Proizvod zaštićen od udara električne struje, osim osnovne izolacije, duplom ili ojačanom izolacijom.
P16: Simbol označava mogućnost montaže i korišćenja proizvoda u/na podlogu od normalno zapaljivih materijala.

ZAŠTITA ŽIVOTNE SREDINE

Održavajte čistoću i brinite o životnoj sredini. Preporučujemo segregaciju otpada od ambalaže.

P17: Takva oznaka pokazuje potrebu selektivnog skupljanja potrošenih električnih i elektronskih uređaja. Tako označenih proizvoda, pod pretnjom novčane kazne, ne može da se baca u obično smeće zajedno sa drugim otpadima. Takvi proizvodi mogu da budu štetni po životnu sredinu te ljudsko zdravlje, zahtevaju specijalno prerađivanje/ponovno korišćenje/recilkaža/onesposobljenje. Tako označene proizvode treba da se vrati u stanicu za sakupljanje potrošenih električnih ili elektronskih uređaja. Informacijama o stanicama za sakupljanje/prijem raspolaže lokalna vlast ili prodavci takve opreme. Potrošenu opremu također se može predati kod prodavca, u količini koja nije veća nego kod novo kupljenog uređaja iste vrste. Ovi principi se tiču područja Evropske unije. Preporučujemo kontakt sa distributerom našeg proizvoda na datom području.

PRIMEDBE / UPUTSTVA

Nepridržavanje toga uputstva može dovesti do požara, opekotine, udara struje, telesne povrede, te druge materijalne i nematerijalne štete. Dodatne informacije o proizvodima Kanlux potražite na: www.kanlux.com.

Kanlux SA ne snosi odgovornost za bilo kakvu štetu koja nastane zbog nepridržavanja ovog uputstva. Kommpanija Kanlux SA zadržava pravo da vrši izmene u korisničkom priručniku - Sadašnja verzija za preuzimanje od www.kanlux.com

BG

ПРЕДНАЗНАЧЕНИЕ / ИЗПОЛЗВАНЕ

Продукт за акцентиращо или декоративно осветление.

МОНТАЖ

Технически промени запазени. Преди монтаж да се прочетете инструкцията. Монтаж следва да е извършен от лице притежаващо съответни разрешения. Всяко действие да се извършва при изключено захранване. Трябва да се предприееме специални грижи. Преди първа употреба уверете се, че механичното монтиране и електрическата връзка са правилни. Схема на монтаж: виж илустрации. Почистете старателно повърхността преди монтаж. Устройството трябва да се залепи върху почистена и обезмаслена повърхност. Разопаковайте и развийте LED лентата, свържете сензора за движение към източника на захранване и към LED лентата. Намерете подходящо място за монтаж на сензора. Преди монтаж трябва да отстраните защитното фолио от LED лентата и сензора за движение. Препоръчва се използване на приложените държачи за прикрепване на кабелите.

ФУНКЦИОНАЛНИ ХАРАКТЕРИСТИКИ

Да се използва продукта вътре в помещенията. След включване на захранването системата на сензора започва да работи след изтичане на ~15 сек. -20 сек. Устройството има възможност да контролира времето на действие. Сензорът открива движение при интензитет на светлината < 1,5 lx. Сензорът за движение включва осветлението след детекция на движение в радиус от около 3,5m. Сензорът няма да изключи осветлението, ако в обсега на неговото действие се намират движещи се обекти. След всяка детекция на движение времето на действие се удължава с пореден цикъл.

ПРЕПОРЪКИ ЗА ЕКСПЛОАТАЦИЯ / КОНСЕРВАЦИЯ

Да се консервира при изключено захранване и цлед охлаждане на продукта. Да не се използва продукта на място, където има неблагоприятни атмосферни условия, като прах, вода, влага, вибрации и др. Продукт с несменяеми източник на светлината тип диода/диода LED. В случай на нарушене на източник на светлината, продукта не става за поправяне. ВНИМАНИЕ! Не се заглеждайте в светлината на диода / диода LED. Да се почиства само с деликатни и сухи тъкани. Да не се използват химически почистващи препарати. Да се осигури свободен достъп до въздуха.

ОБЯСНЕНИЕ НА ИЗПОЛЗВАНИТЕ ЗНАЦИ И СИМВОЛИ

P1: Номинално напрежение. Номинални параметри на първичната страна. Номинални параметри на вторичната страна.
P2: Номинална мощност
P3: Номинален светлинен поток
P4: Номинална трайност
P5: Сертификатът за съответствие потвърждава качеството на продукцията с одобрените стандарти на територията на Митническия Съюз
P6: Продуктът не е подходящ за покриване с термоизолационен материал.
P7: Цветна температура
P8: Използвайте само вътре в помещенията.
P9: Прахоустойчив продукт. Защита срещу пръски вода.
P10: Защита срещу твърди тела големи над 12 мм. Липса на защита.
P11: Класа III. Продукт, в който защита срещу токов удар е неговото захранване с много ниско безопасно напрежение (SELV) без риска от възникване на по-високо напрежение отколкото безопасното.
P12: Символът означава минималното разстояние на осветителното тяло (неговите източници на светлина) от места и осветявани предмети.
P13: Продуктът е в съответствие с Директивите на Европейският Съюз (ЕС)
P14: Продуктът не работи с димери на светлината.
P15: Класа II. Продукт, в който за защита срещу токов удар отговаря, освен основната изолация, приложена двойна или подсилена изолация.
P16: Символът означава възможност за инсталиране и използване на продукта в/върху повърхност от нормално запалим материал.

ОПАЗВАНЕ НА ОКОЛНАТА СРЕДА

Пази чистотата и околната среда. Препоръчваме разделяне на отпадъците от опаковките.

P17: Това означение показва необходимостта от разделно събиране на отпадъци от електрическо и електронно оборудване. Назначени по този начин продукти, под заплаха от глоба не можете да изхвърляте в кофа за обикновен боклук заедно с други отпадъци. Тези продукти могат да бъдат вредни за околната среда и човешкото здраве, те се нуждаят от специални форми на обработка / оползотворяване / рециклиране / обезвреждане. Продукти означени по този начин трябва да бъдат поставени на мястото на събиране на отпадъци от електрическо и електронно оборудване. За информация за пунктовете за събиране / вземане предоставят местните власти или търговиц на такова оборудване. Изтощено оборудване може също да бъде върнато на продавача, при закупуване на нов продукт в размер не по-голям от новото оборудване, закупено в същия вид. Тези правила се отнасят за района на Европейския Съюз. В случай на други страни следва да се прилагат законовите разпоредби в сила в страната. Препоръчваме Ви да се свържете с нашия дистрибутор на продукта във дадена държава.

КОМЕНТАРИ / ПРЕДЛОЖЕНИЯ

Неспазване на препоръките на тази инструкция може да доведе напр. до пожар, попарене, електрически шок, физически травми и други материални и нематериални щети. Допълнителна информация за продукти на марката Kanlux са на разположение на: www.kanlux.com

Kanlux SA не носи отговорност за последствията произтичащи от неспазване на препоръките на тази инструкция. Фирма Kanlux SA запазва правото си за въвеждане на промени в инструкцията - актуалната версия е достъпна за изтегляне в интернет сайта www.kanlux.com

RU BY

ПРЕДНАЗНАЧЕНИЕ / ПРИМЕНЕНИЕ

Изделие для подчеркивающего или декоративного освещения.

УСТАНОВКА

Технические изменения засекречены. Прежде, чем приступить к установке, следует познакомиться с инструкцией. Изделие должно замонтировать лицо с соответствующими правами. Всяческие действия следует проводить при выключенном питании. Следует соблюдать особую осторожность. Перед первым употреблением изделия следует проверить механическое крепление и электрическое соединение. Схема монтажа: смотреть иллюстрацию. Тщательно очистить поверхность перед установкой. Продукт следует наклеить на очищенную и обезжиренную поверхность. Распакуйте и разверните светодиодную ленту, подключите датчик движения к источнику питания и светодиодной ленте. Найдите подходящее место для установки датчика. Перед установкой снимите защитную пленку, предохраняющую клей со светодиодной ленты и датчика движения. Мы рекомендуем использовать прилагаемые монтажные кронштейны для крепления кабелей.

ФУНКЦИОНАЛЬНАЯ ХАРАКТЕРИСТИКА

Изделие применяется внутри помещений. После включения питания система датчика начинает работать через ~ 15с-20с.

Регулируется время действия изделия. Датчик обнаруживает движение при интенсивности света <1,5lx. Датчик движения включает освещение при обнаружении движения в радиусе около 3,5м. Датчик не выключает освещение, когда в зоне его действия находятся подвижные объекты. Время работы продлевается на еще один цикл при каждом обнаружении движения.

СОВЕТЫ ПО ЭКСПЛУАТАЦИИ / КОНСЕРВАЦИЯ

Уход за изделием при выключенном питании, только после того, как изделие остынет. Не применять изделие в местах с невыгодными условиями окружения, напр. пыль, вода, влажность, вибрации и т.д.

Изделие с несменяемым источником света типа диода LED. В случае повреждения источника света, изделие не поддается починке. ВНИМАНИЕ! Не всматриваться в световые лучи диода LED. Чистить исключительно деликатными и сухими тканями. Не применять химических чистящих средств. Обеспечить свободный доступ воздуха.

ОБЪЯСНЕНИЯ ПРИМЕНЯЕМЫХ ОБОЗНАЧЕНИЙ И СИМВОЛОВ

P1: Напряжение номинальное. Номинальные параметры на первичной стороне. Номинальные параметры на вторичной стороне.
P2: Номинальная мощность.
P3: Номинальная струя света.
P4: Номинальная прочность.
P5: Сертификат соответствия, подтверждающий соответствие качества продукции с утвержденными стандартами на территории Таможенного союза
P6: Изделие непригодно для прикрытия термоизоляционным материалом.
P7: Температура цвета.
P8: Применять только внутри помещений.
P9: Изделие пыленепроницаемое. Защита от брызг воды.
P10: Защита от проникновения предметов величиной более 12 мм. Защита отсутствует.
P11: III Класс. В данном изделии защита от поражения электрическим током основана на питании очень малым безопасным напряжением (SELV) без риска возникновения напряжения выше, чем безопасное.
P12: Символ обозначает минимальное расстояние между светильником (его источником света) и освещаемым объектом.
P13: Изделие выполняет требования Директива Европейского Союза (ЕС).
P14: Изделие не работает с утемнителями освещения.
P15: II Класс. В данном изделии защитную функцию от поражения электрическим током, кроме основной изоляции, исполняет также примененная двойная или усиленная изоляция.
P16: Символ обозначает возможность установки и использования изделия в/на основании из обычного сгораемого материала.

ЗАЩИТА ОКРУЖАЮЩЕЙ СРЕДЫ

Заботьтесь о чистоте и окружающей среде. Рекомендуем сортировку отбросов.

P17: Данное обозначение указывает на необходимость селекционного сбора использованных электрических и электронических приборов домашнего обихода. Размеченные таким образом изделия нельзя выкидывать с обыкновенным мусором, за что грозит штраф. Данные изделия могут быть опасны для окружающей среды и для здоровья людей, они требуют специальной формы переработки / восстановления / рециклинга / обезвреживания. Данные изделия следует отдать в пункт сбора и утилизации электрического и электронического оборудования. Информацию на тему пунктов сбора/приема распространяют локальные власти или продавцы оборудования данного типа. Использованное оборудование можно также отдать продавцу, если новое изделие куплено в числе не больше, чем новое оборудование того же вида. Выше перечисленные правила касаются территории Европейского Союза. В случае других государств, следует придерживаться прав, действующих в данном государстве. Рекомендуем контакт с дистрибьютором нашего изделия на данной территории.

ПРИМЕЧАНИЯ / УКАЗАНИЯ

Несоблюдение данной инструкции может привести, например, к пожарам, ожогам, поражением электрическим током, а также к другим материальным и нематериальным убыткам. Дополнительная информация на тему товаров марки Kanlux доступна на сайте: www.kanlux.com.

Kanlux SA не несет ответственности за последствия, вызванные в связи с несоблюдением предписаний данной инструкции. Компания Kanlux SA оставляет за собой право вносить изменения в инструкцию - текущая версия для скачивания на сайте www.kanlux.com

UA

ПРИЗНАЧЕННЯ / ЗАСТОСУВАННЯ

Виріб для точкового або декоративного освітлення.

МОНТАЖ

Технічні зміни вимагають згоди виробника. Перед початком монтажу необхідно ознайомитися з інструкцією. Монтаж повинен виконуватися особою з відповідними компетенціями. Всі операції повинні проводитися при відімкненому живленні. Необхідно бути особливо обережним. Перед першим використанням необхідно переконатися, що механічний монтаж і електричне підключення здійснені правильно. Схема монтажу: див. ілюстрацію. Ретельно очистити поверхню перед установкою. Продукт слід наклеїти на очищену і знежирену поверхню. Розпакуйте і розгорніть світлодіодну стрічку, підключіть датчик руху до джерела живлення і світлодіодної стрічки. Знайдіть відповідне місце для установки датчика. Перед установкою зніміть захисну плівку, яка захищає клей зі світлодіодної стрічки і датчика руху. Ми рекомендуємо використовувати монтажні кронштейни, що додані для кріплення кабелів.

ФУНКЦІОНАЛЬНІ ХАРАКТЕРИСТИКИ

Виріб використовується всередині приміщень. Після включення живлення система датчика починає працювати через ~ 15с-20с. У виробі реалізована можливість довільного регулювання часу роботи. Датчик виявляє рух при інтенсивності світла <1,5lx. Датчик руху включає висвітлення при виявленні руху в радіусі близько 3,5м. Датчик не вимикає освітлення, коли в зоні його дії знаходяться рухомі об'єкти. Час роботи продовжується на ще один цикл при кожному виявленні руху.

РЕКОМЕНДАЦІЇ ЩОДО ЕКСПЛУАТАЦІЇ / ОБСЛУГОВУВАННЯ

Технічні роботи проводити при відімкненому живленні і після того як виріб вистигне. Виріб заборонено використовувати у місцях із шкідливими умовами, напр., пил, бруд, вода, волога, вібрації тощо. Виріб з незмінним джерелом світла типу діод/діоди LED. У випадку пошкодження джерела світла, виріб не надається до ремонту. УВАГА! Заборонено дивитися безпосередньо на світловий промінь діода/діодів LED. Чистити лише м'якою та сухою тканиною. Не використовувати хімічних засобів чищення. Забезпечити доступ повітря.

ПОЯСНЕННЯ ВИКОРИСТАНИХ ПОЗНАЧЕНЬ І СИМВОЛІВ

P1: Номінальна напруга. Номінальні параметри на первинній стороні. Номінальні параметри на вторинній стороні.
P2: Номінальна потужність.
P3: Номінальний світловий потік.
P4: Номінальна тривалість.
P5: Сертифікат відповідності, що підтверджує відповідність якості продукції до затверджених стандартів на території Митного союзу
P6: Виріб не пристосований для покриття термоізоляційним матеріалом.
P7: Температура кольору.
P8: Використовується лише всередині приміщень.
P9: Виріб частково захищений від потрапляння пилу. Захист від бризків води.
P10: Захист від проникнення твердих предметів розміром більшим, ніж 12 мм. Захист відсутній.
P11: Клас III. Виріб, у якому для живлення використовується безпечна дуже низька напруга (SELV), що виключає небезпеку ураження електричним струмом.
P12: Символ визначає мінімальну відстань між світильником (його джерела світла) від місць і об'єктів освітлення.
P13: Виріб відповідає вимогам Директив Євросоюзу (ЄС).
P14: Виріб непристосований до співпраці із затемнювачем освітлення.
P15: Клас II. Виріб, у якому для захисту від ураження електричним струмом, окрім основної ізоляції, використовується подвійна або посилена ізоляція.
P16: Символ означає, що виріб можна встановлювати та експлуатувати на поверхні з нормальними параметрами займання.

ЗАХИСТ НАВКОЛИШНЬОГО СЕРЕДОВИЩА

Піклуйтеся про чистоту і зовнішнє середовище. Рекомендується розділяти відходи.

P17: Це позначення вказує на необхідність розділяти використане електричне та електронне обладнання. Вироби з таким позначенням заборонено викидати до звичайного сміття з іншими відходами під загрозою штрафу. Такі вироби можуть спричинити шкоду навколишньому середовищу і здоров'ю людини, ці вироби потребують спеціальної форми переробки / регенерації / знешкодження. Вироби з таким маркуванням повинні здаватися у пункти збору використаного електричного й електронного обладнання. Інформацію щодо пунктів збору/приймання можна отримати у місцевих органах влади, або продавця обладнання. Використане обладнання можна також повернути продавцеві у випадку придбання нового виробу, у кількості, що не перевищує нового обладнання цього ж виду. Вищенаведені положення діють на території Європейського Союзу. Для інших держав слід застосовувати законоположення, що діють у даній державі. Рекомендуємо звернутися до нашого дистриб'ютора на даній території.

ЗАУВАЖЕННЯ / ВКАЗІВКИ

Недотримання рекомендацій даної інструкції може спричинити, напр., пожежу, опіки, ураження електричним струмом, тілесні травми та завдати іншої матеріальної і нематеріальної шкоди. Додаткову інформацію щодо продуктів торгової марки Kanlux можна отримати на веб-сторінці: www.kanlux.com.

Kanlux SA не несе відповідальності за наслідки недотримання даної інструкції. Компанія Kanlux SA залишає за собою право вносити зміни в інструкцію - поточна версія для скачування на сайті www.kanlux.com

LT

PASKIRTIS / TAIKYMAS

Gaminys skirtas generuoti apšvietimą akcentavimo ir dekoravimo tikslais.

MONTAVIMAS

Draudžiama daryti techninius pakeitimus. Prieš pradedant montuoti susipažink su instrukcija. Montavimą turi atlikti asmuo turintis atitinkamus įgalinimus. Visi darbai turi būti atliekami atjungus maitinimą. Būtinas ypatingas atsargumas. Prieš pirmą panaudojimą reikia įsitikinti, kad gaminys yra taisyklingai mechaniškai sumontuotas ir tinkamu būdu elektriškai sujungtas. Montavimo schema: žiūrėk iliustracijas. Gerai išvalyti paviršių prieš montavimą. Gaminį reikia klijuoti ant išvalyto ir nuriebinto paviršiaus. Išpakuokite ir ištiestkite LED juostelę, prijunkite judesio jutiklį prie maitinimo šaltinio ir LED juostelės. Raskite tinkamą vietą jutiklio montavimui. Prieš montuojant nuo LED juostos bei judesio jutikliopašalinkite plėvelę smaugiančią klijus. Rekomenduojama panaudoti kablių tvirtinimui rinkinyje esančius laikiklius.

FUNKCIONALUMO BRUOŽAI

Gaminį skirtas vartoti patalpų viduje. Po įjungimo jutiklio sistema pradeda veikti po ~ 15s-20s. Gaminys leidžia reguliuoti veikimo laiką. Jutiklis aptinka judesį kai šviesos intensyvumas <1,5lx. Jutiklis įjungia apšvietimą kai aptinka judesį 3,5m spindulyje. Jutiklis neišjungia apšvietimo jei jo veikimo zonoje yra judantys objektai. Veikimo laikas parilginamas sekančiu ciklu kiekvieną kartą, kai aptinkamas judesys.

EKSPLOATAVIMO REKOMENDACIJOS / KONSERVAVIMAS

Konservacinius darbus reikia vykdyti atjungus maitinimą ir gaminiui ataušus. Gaminio nevartoti vietoje kur yra nepalankios aplinkos sąlygos pvz. dulkės, vanduo, drėgmė, vibracijos ir pan. Gaminys su nemainomuoju šviesos šaltiniu LED diodas/diodai tipo. Esant sugadintam šviesos šaltiniui, gaminį reikia atiduoti remontui. DĖMESIO Negalima įsižiūrėti į LED diodo/diodų šviesos pluoštą. Valyti tik švelniais ir sausais audiniais. Nevartoti cheminių valymo priemonių. Užtikrinti laisvą oro pritekėjimą.

VARTOJAMŲ ŽENKLINIMŲ IR SIMBOLIŲ AIŠKINIMAS

P1: Nominali įtampa. Nominalieji parametrai pirminėje pusėje. Nominalieji parametrai šalutinėje pusėje.
P2: Nominali galia.
P3: Nominalusis šviesos srautas.
P4: Nominalioji veikimo trukmė.
P5: Atitikties sertifikatas patvirtinantis gamybos kokybę pagal užtvirtintus Muitinės Sąjungos teritorijoje standartus
P6: Gaminio negalima apdengti termoizoliacine medžiaga.
P7: Spalvų temperatūra.
P8: Vartoti tik patalpų viduje.
P9: Dulkėms atsparus gaminys. Apsauga nuo vandens purslų.
P10: Apsauga nuo kietų kūnų didesnių negu 12mm. Nėra apsaugos.
P11: III klasė - Gaminys, kurio atžvilgiu, apsaugai nuo elektros smūgio užtikrinti, maitinimui yra taikoma labai žema saugi įtampa (SELV), ko pasekmėje nėra aukštenių negu saugių įtampų susidarymo rizikos.
P12: Simbolis reiškia minimalų atstumą kokį gali turėti šviestuvas (jo šviesos šaltinis) nuo apšviečiamų vietų ir objektų.
P13: Gaminys atitinka Europos Sąjungos (ES) direktyvų reikalavimus.
P14: Gaminys nebendradarbiauja su šviesos reguliatoriais.
P15: II klasė - Gaminys, kuriame apsaugos nuo elektros smūgio priemonės apima be pagrindinės izoliacijos, dvigubą arba sustiprintą izoliaciją.
P16: Simbolis reiškia, kad gaminys gali būti instaliuojamas ir naudojamas ant normaliai degios medžiagos pagrindo.

APLINKOSAUGA

Rūpinkitės švarumu ir aplinka. Rekomenduojame sunaudotų pakuočių atliekų segregavimą.

P17: Šis ženklinimas nurodo, kad sudevėti elektriniai ir elektroniniai įrenginiai privalo būti selektyviai surenkami. Taip paženklintų gaminių negalima išmesti į komunalinių atliekų savartyną kartu su kitomis šiukšlėmis - už tai gresia piniginė bauda. Tokie gaminiai gali būti kenksmingi kaip aplinkai, taip ir žmonių sveikatai, jiems turi būti taikomos specialios žaliavų perdirbimo priemonės siekiant užtikrinti tų atliekų utilizavimą, nukenksminimą, antrinį panaudojimą. Taip paženklinti gaminiai privalo būti perduoti sudėvėtų elektroninių ir elektrinių įrenginių surinkėjui. Informacijos dėl surinkėjų/priėmėjų perduoda vietos valdžios arba šio tipo įrenginio pardavėjai. Sudėvėtas įrenginys taip pat gali būti perduotas pardavėjui, nupirkus naują gaminį, kiekiu kuris neperžengia šio tipo nupirkto įrenginio kiekį. Ankščiau minėtos taisyklės liečia Europos Sąjungos teritoriją. Kitose šalyse reikia taikyti teisinius reguliavimus, kurie galioja šioje šalyje. Rekomenduojame susisiekti su mūsų tiekėju, atitinkamoje teritorijoje.

PASTABOS / NURODYMAI

Nesilaikymas šios instrukcijos nurodymų gali sukelti pvz. gaisrą, nuplykimus, elektros smūgį, fizinius pažeidimus bei kitokias materialias ir nematerialias žalas. Papildomų informacijų Kanlux markės gaminių tema rasite svetainėje: www.kanlux.com.

Kanlux SA neneša atsakomybės už pasekmes kilusias dėl šios instrukcijos reikalavimų nesilaikymo. Įmonė Kanlux SA pasilieka sau teisę keisti instrukciją - aktualią versiją rasite tinklapyje: www.kanlux.com

LV

IZMANTOJUMS / LIETOŠANA

Izstrādājums plānots akcentu vai dekoratīvam apgaismojumam.

MONTĀŽA

Aizliegts veikt tehniskas izmaiņas. Pirms montāžas iepazīstieties ar instrukciju. Montāža jāveic personai kam ir piemērotas kvalifikācijas. Visas darbības jāveic esot izslēgtam spriegumam. Jābūt īpaši piesardzīgam. Pirms pirmās lietošanas jāpārliecinās, vai ir piemērots mehāniskais piestiprinājums un elektriskā pieslēgšana. Montāžas shēma: skaties ilustrācijas. Rūpīgi notīriet virsmu pirms montāžas. Izstrādājums jāuzlīmē uz attīrītas un attaukotas virsmas. Izpakojiet un atritiniet LED lenti, pievienojiet kustības sensoru barošanas avotam un LED lentei. Izvēlieties atbilstošu vietu sensora uzstādīšanai. Pirms montāžas noņemiet līmes aizsargplēvi no LED lentes un kustības sensora. Iesakām izmantot pievienotos kronšteinus kabeļu stiprināšanai.

FUNKCIONĀLĀS ĪPAŠĪBAS

Izstrādājums jālieto telpu iekšā. Pēc palaišanas sensora sistēma sāk darboties pēc ~15s-20s. Izstrādājumā ir iespēja regulēt darbības laiku. Sensors uztver kustību pie gaismas intensitātes <1,5lx. Kustības sensors ieslēdz apgaismojumu pēc kustības uztveršanas apm. 3,5m rādiusā. Sensors neizslēdz apgaismojumu ja tā darbības rādiusā atrodas kustoši objekti. Darbības laiks tiek pagarināts uz nākamo ciklu pēc katras kustības uztveršanas.

EKSPLUATĀCIJAS NORĀDĪJUMI / KONSERVĀCIJA

Konservācija jāveic esot izslēgtam spriegumam. pēc tam kad izstrādājums atdzisis. Nelietojiet izstrādājumu vietā kur ir nelabvēlīgi ārējās vides apstākļi piem. putekļi. ūdens. mitrums. vibrācijas un līdz. Izstrādājums ar nenomaināmo gaismas avotu tips diode/diodes LED. Gadījumā. kad gaismas avotiem ir bojājumi. izstrādājums jāremontē. UZMANĪBU! Nedrīkst skatīties uz diodes/diožu LED gaismas straumi. Tīrīt tikai ar delikātiem un sausiem audumiem. Nelietojiet ķīmiskus tīrīšanas līdzekļus. Jānodrošina brīva pieeja gaisam.

IZMANTOTU APZĪMĒJUMU UN SIMBOLU IZSKAIDROŠANA

P1: Nominālais spriegums. Nominālie parametri primārajā pusē. Nominālie parametri sekundārā pusē.
P2: Nominālā jauda.
P3: Nominālā gaismas straume.
P4: Nominālais kalpošanas laiks.
P5: Atbilstības Sertifikāts, kas apliecina produkcijas kvalitāti ar Muitas Savienības teritorijā apstiprinātajiem standartiem
P6: Ražojumu nedrīkst pārklāt ar termoizolācijas materiālu.
P7: Krāsu temperatūra.
P8: Lietot tikai telpu iekšā.
P9: Aizsardzība no ūdens šļakstiem.
P10: Aizsardzība no cietām vielām kas ir lielākas nekā 12mm. Nav aizsardzības.
P11: Klase III. Izstrādājums, kādā aizsardzību no elektrošoka veido barošana ar ļoti zemu drošo spriegumu (SELV) bez riska, ka parādīsies spriegumi kas ir augstāki nekā drošie.
P12: Simbols nozīmē minimālo attālumu, kāds var būt apgaismojuma rāmim (tās gaisma avota) no vietām un apgaismotiem objektiem.
P13: Izstrādājums atbilst Eiropas Savienības direktīvu prasībām (ES).
P14: Izstrādājums nesadarbojas ar apgaismojuma regulēšanas ierīcēm.
P15: Klase II. Izstrādājums kādā aizsardzību no elektrošoka veido, izņemot pamata izolāciju, izmantota dubulta vai pastiprināta izolācija.
P16: Simbols nozīmē, ka ir iespēja ierīkot un lietot izstrādājumu tikai uz virsmas/virsmā no normāli uzliesmojošā materiāla.

VIDES AIZSARDZĪBA

Rūpējieties par tīrību un apkārtējo vidi. Ieteicam šķirot iepakojumu atkritumus.

P17: Tas apzīmējums rāda ka ir vajadzība selektīvi vākt lietotas elektriskās un elektroniskās iekārtas. Tajā veidā apzīmēti izstrādājumus, neizpildes gadījumā paredzot naudas sodu, nedrīkst izmest kopā ar parastiem atkritumiem. Tādi izstrādājumi var būt kaitīgi videi un cilvēku veselībai, tie pieprasa speciāla tipa pārstrādāšanas / otreizēja izmantošana / reciklēšana / neutralizēšana. Tajā veidā apzīmēti izstrādājumi jāatdod attiecīgajā lietotu elektronisko vai elektrisko iekārtu vākšanas punktā. Informāciju par vākšanas/saņemšanas punktiem var iegūt no reģionālas valdības vai šī tipa iekārtas pārdevēja. Lietotu iekārtu var arī atdot pārdevējam, gadījumā kad tiek iepirkts jauns izstrādājums daudzumā, kas nepārsniedz tā paša tipa iepirktas iekārtas daudzumu. Iepriekšminēti norādījumi attiecas uz Eiropas Savienības teritoriju. Citās valstīs jāievēro juridiski noteikumi, kas ir spēkā attiecīgā valstī. Ieteicam sazināties ar mūsu izstrādājuma izplātītāju attiecīgajā reģionā.

PIEZĪMES / NORĀDĪJUMI

Šīs instrukcijas norādījumu neievērošana var novest līdz piem. ugunsgrēka radīšanai, apdegumiem, elektrošokam, fiziskiem ievainojumiem un citiem materiāliem vai nemateriāliem zaudējumiem. Papildu informācija par Kanlux markas produktus ir pieejama šeit: www.kanlux.com.

Kanlux SA nenes atbildību par sekām kas radīsies šīs instrukcijas norādījumu neievērošanas dēļ. Firma Kanlux SA aizstāv sev tiesību mainīt instrukciju - aktuālā versija ir pieejama mājaslapā www.kanlux.com

EE

EESMÄRK / RAKENDUS

Seade on mõeldud aktsent või dekoratiivvalgustuseks.

MONTEERIMINE

Tehnilised muudatused reserveeritud. Enne kokkupanemise tööde asumist tutvu kasutamisejuhendiga. Monteerimistöösid peab sooritama vastavaid kvalifikatsioone omav isik. Igasugu tehinguid sooritada väljalülitatud toitevoolu korral. Tuleb säilitada erilised ettevaatlikkuse vahendid. Enne esimest kasutamist tuleb ülekontrollida seade õigepärast mehaanilist kinnitust ja elektrilist ühendust. Monteerimise skeem: vaata illustratsiooni. Enne paigaldamist puhastage hoolikalt pind. Toode tuleb kleepida kuivale ja rasvatustatud pinnale. Pakkige ja kerige lahti LED riba, ühendage liikumisandur toiteallikaga ja LED ribaga. Leidke anduri paigaldamiseks sobiv koht. Enne paigaldamist kõrvaldage LED ribalt ja liikumisandurilt liimi kaitsev kile. Kaabli kinnitamiseks soovitame kasutada kaasasolevaid kaabliklambreid.

OTSTARBEKOHASED OMADUSED

Seaded kasutada ruumide sees. Peale käivitamist hakkab anduri süsteem tööle ~15s-20s möödudes. Seade omab võimalust reguleerida töötamise aega. Andur tuvastab liikumis valguse heleduse <1,5lx korral. Liikumisandur lülitab valgustuse sisse peale umbes 3,5m ulatuses liikumise tuvastamist. Juhul kui anduri toimealas leiduvad liikuvad objektid siis see valgustust välja ei lülita. Peale igat liikumise tuvastust pikeneb toimeaeg järgneva tsükli võrra.

EKSPLUATATSIOONILISED / HOOLDUS SOOVITUSED

Konserveerimise töösid sooritada välja lülitatud voolu juures, peale toote maha jahtumist. Seadet ei tohi kasutada kohtades, kus valitsevad mitte soodsad ümbrsukonna töötingimused, näiteks mustus, tolm, vesi, niiskus, vibratsioon, jne. Seade vahetamatu valgusallikaga LED tüüpi diood/dioodid. Valgusallika vigastamise juhul, seade ei sobi parandamisele. TÄHELEPANU! Mitte vaadata pikalt LED dioodi/dioodide valguse allikasse. Puhastada ainult õrnadega ja kuiva lapiga. Ärge kasutage keemilisi puhastusvahendeid. Tagada vaba õhu juurdepääsu.

KASUTATUD MÄRGISTUSTE JA SÜMBOLITE SELGITUSED

P1: Nominaal pinge. Nominaal parameetird primaar küljepool. Nominaal parameetird teisejärgulise küljepool.
P2: Nominaal võimsus
P3: Nominaalne valgusoo.
P4: Rating`i vastupidavus
P5: Vastavustunnistus, mis tõendab tootmise kvaliteedi vastavust kinnitatud standartidega Tolliliidu territooriumil.
P6: Toode ei ole sobitatud katmiseks termoisolatsiooni kattega.
P7: Värvitooni temperatuur
P8: Kasutamiseks ainult ruumi sees
P9: Seade on tolmujuurdepääsust kaitstud. Kaitse veepritsmete eest.
P10: Kaitse tahkete kehade eest, suuremad kui 12 mm. Kaitse puudub.
P11: III Klass. Seade, kus kaitse elektrilöögi eest on tagatud väga madala ohutu pingega toitlustamisel (SELV) vältides tekimast ohtlike lühiste riski.
P12: Märgistatud sümbol määrab ära minimaal kauguse, mida peab tagama valgustikeha (selle valguseallikas) kohtadest ja objektidest, mida valgustab.
P13: Toode vastab Euroopa Liidu (EL) Direktiivide nõuetele
P14: Toode ei ole sobitatud kaastööks valguse pimendajaga.
P15: II Klass. Seade, kus kaitset elektrilöögi eest vastutab veel, peale põhiisolatsiooni, lisakaitsevahendid nagu kahekordne või tugevdatud isolatsioon.
P16: Märgistatud sümbol tähendab, võimalust installeerida ja kasutada seadet pinnas/l, mis on normaalsest põlevast materialist.

KESKONNAKAITSE

Hoolitse puhtuse ja keskkonna eest. Soovitame pakendijäätmete segregatsiooni.

P17: See märgistus näitab vajadust eraldi koguda ärakasutatud elektri- ja elektroonikaseadmeid. Tooteid sel viisil märgistatud, trahvi ähvardusel, ei tohi väljavisata tavalisse prügikasti koos muude jäätmetega. Sellised tooted võivad olla kahjulikud keskkonnale ja inimeste tervisele, nad nõuavad erilist ümbertöötlemist / taaskasutamist / ringlussevõtu / kõrvaldamist. Tooted sel viisil märgistatud peavad olema ära antud kasutatud elektriseadmete või elektroonikaseadmete kogumispunkti. Teavet kogumispunktide/vastuvõtmise kohtade kohta saavad anda kohalikud omavalitsus võimud või selliste seadmete edasimüüjad. Kasutatud seadmeid võib tagastada ka müüjale, juhul, kui ostetatav kogus uusi tooteid ei ole suurem, kui ostetavad samalaadi uued seadmed oma kogusega on vastavuses. Ülevalpool toodud reeglid kehtivad Euroopa Liidu piirkonnas. Teiste riikide puhul tuleks kasutusele võtta kohalikke õigusakte, mis kehtivad antud riigis. Me soovitame teil ühendust võtta oma toote turustajaga teie piirkonnas.

MÄRKUSED / NÄPUNÄITED

Käesoleva käsiraamatus toodud soovituste eiramine, võivad põhjustada näiteks tulekahju, põletushaavu, elektrilööki, füüsilisi vigastusi ja muid materiaalseid ja mittemateriaalseid kahjusid. Kanlux margi toodete kohta lisateavet leiate veebilehelt: www.kanlux.com.

Kanlux SA ei kanna mingisugust vastutust juhul, kui instruktsioonidest ei ole kinni peetud. Firma Kanlux SA jätab endale õiguse muudatuste tegemiseks kasutusjuhendis – kehtiva versiooni saab alla laadida veebilehelt www.kanlux.com

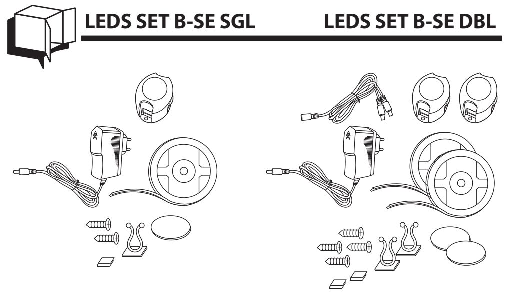

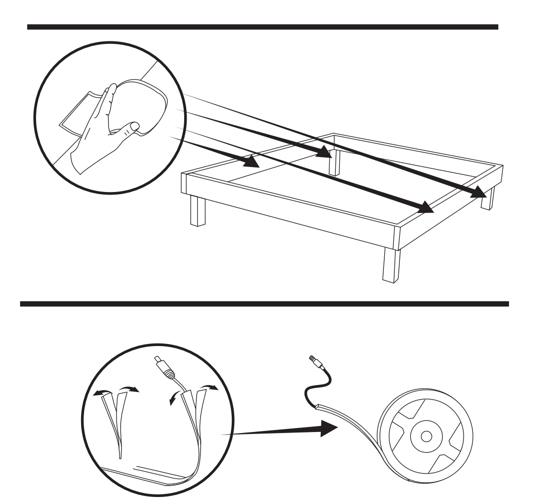

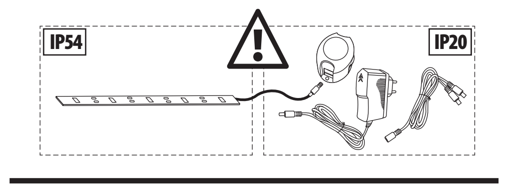

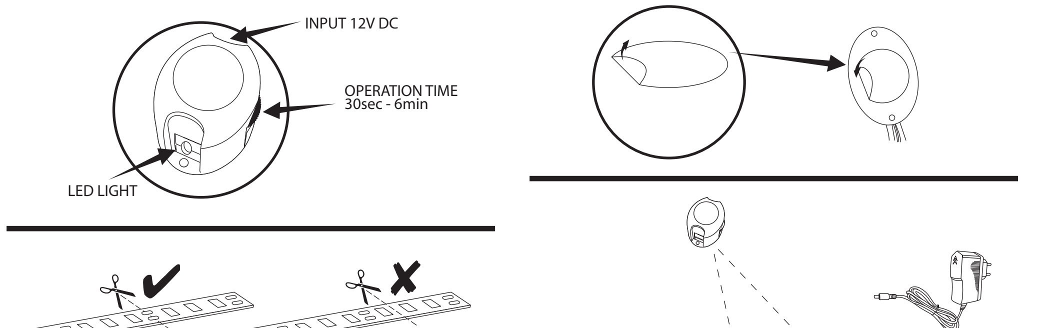

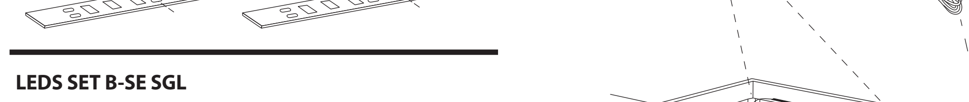

LEDS SET B-SE SGL

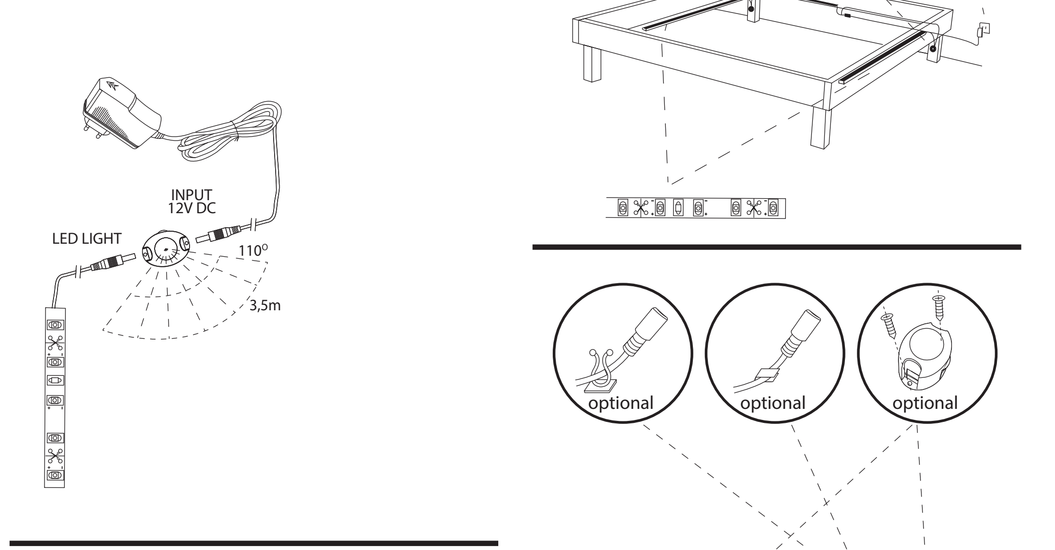

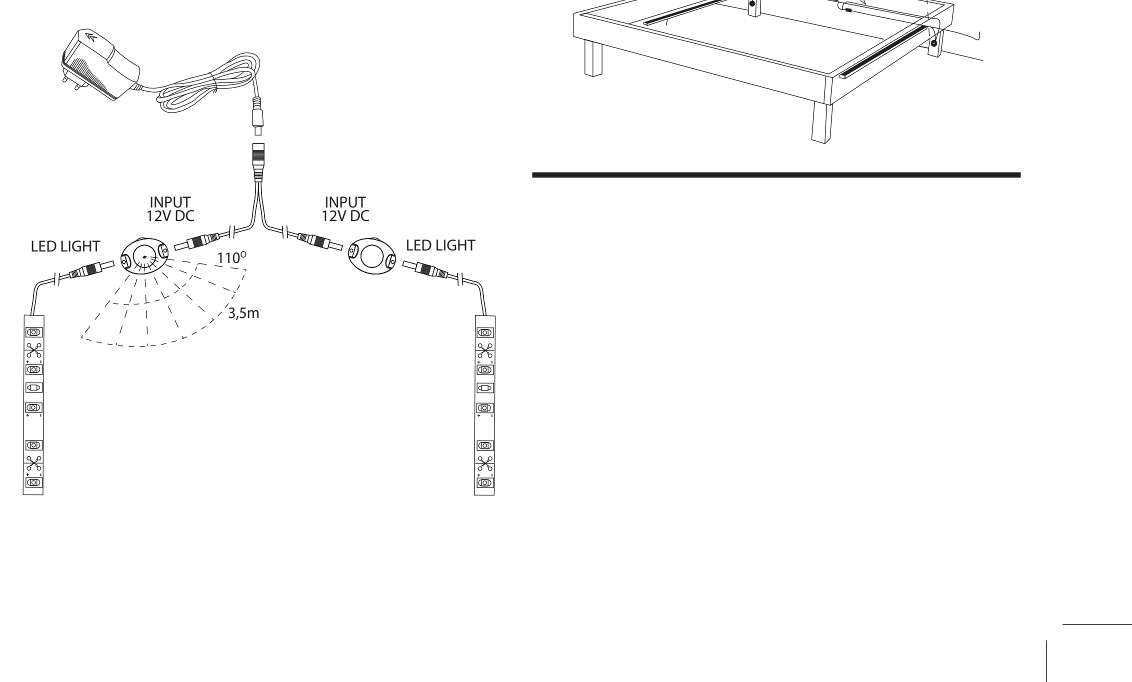LEDS SET B-SE DBL