2024/12-1

A3-297x420mm/ISO216

www.kanlux.com

BENO CCT SE

(PL) Kanlux SA, ul. Objazdowa 1-3, 41-922 Radzionków (CZ) Distributor: Kanlux s.r.o., Sadová 618, 738 01 Frýdek-Místek (SK) Distributor: Kanlux s.r.o., Zlatovská 2179/28, 911 05 Trencín (HU) Forgalmazza: Kanlux Kft., 9026 Győr, Bácsai út 153/b (UA) ТОВ «КАНЛЮКС», 08130, Київська область, Києво-Святошинський район, с.Петропавлівська Борщагівка, вул. Соборна, будинок 1-Б, офіс 617 (RO) Kanlux Lighting S.R.L. Oltenitei 249 Popesti Leordeni, 077160, Ilfov (RU) OOO Kanlux, ул. Комсомольская, д. 1, 142100, г. Подольск, Московская область, Российская Федерация; 000 Канлюкс-Электромонтаж, ул. Комсомольская, д. 1, 142100, г. Подольск, Московская область, Российская Федерация. (BG) Kanlux EOOD, Warehouse area Gopet Logistics, 1532 Kazichene, Sofia, ph.+359 2 42 19 623 (DE) Kanlux GmbH, Flugplatz 21, 44319 Dortmund (FR) Kanlux France SAS, 224B Rue Marcadet, 75 018 Paris (GB) Kanlux LTD, 2703 Sugar Mill Business Park, Oakhurst Road, LS117HL Leeds

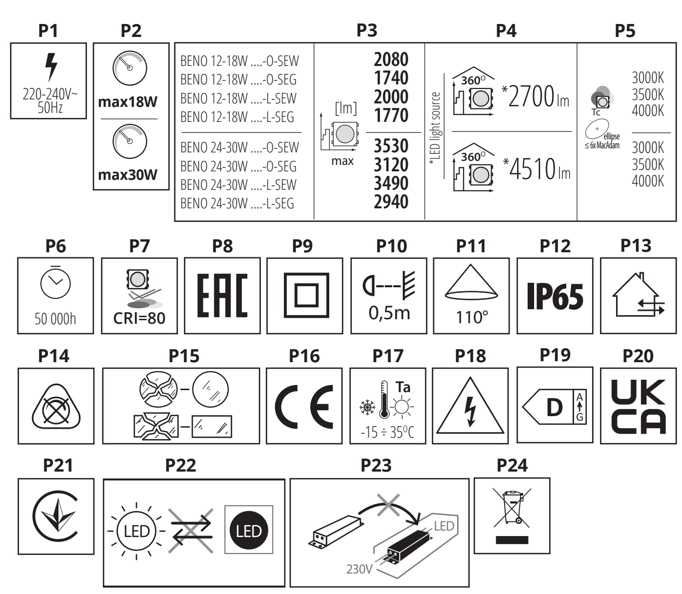

EN

INTENDED USE / APPLICATION

Product designed for the use in households and for other similar general applications.

MOUNTING

Technical changes reserved. Read the manual before mounting. Mounting should be performed by an appropriately qualified person. Any activities to be done with disconnected power supply. Exercise particular caution. Mounting diagram: see pictures. Check for proper mechanical fastening and connection to electrical power prior to first use. The product can be connected to a supply network which meets energy quality standards as prescribed by law. To maintain the proper IP protection level, the right diameter of the power cable should be selected for the cable gland used in the product.

FUNCTIONAL CHARACTERISTICS

Product can be used either indoors or outdoors. Product automatically lights up when moving objects are detected. Product offers the possibility of adjusting the operation time.

USAGE GUIDELINES / MAINTENANCE

Any maintenance work must be performed when the power supply is cut off and the product has cooled down. Clean only with soft and dry cloths. Do not use chemical detergents. Do not cover the product. Ensure free air access. Product may heat up to a higher temperature. Product with non-replaceable light source of the LED type. Product cannot be fixed if the light source becomes damaged. ATTENTION! Do not look directly at LED light beam. Product can only be supplied by rated voltage or voltage within the range provided. It's forbidden to use the product with damaged protective cover. Product must not be used in unfavourable conditions, e.g. dust, water, moisture, vibrations, explosive air atmosphere, fumes, or chemical fumes, etc. Replacing the light source in the housing is impossible. If the light source is damaged replace the entire housing. It is not possible to disassemble the light source and control panel without permanently damaging the product and losing the declared tightness degree of the equipped product (lighting fixture). Moving object (e.g. vehicles) may cause random activation of the sensor. In the area of strong electromagnetic interference the functioning of the product may be disrupted.

EXPLANATIONS OF SYMBOLS USED

P1: Rated voltage, frequency.
P2: Rated power.
P3: Rated luminous flux.
P4: The specified luminous flux refers to the light source (LED module) used.
P5: Colour temperature.
P6: Rated durability.
P7: Colour Rendering Index.
P8: Certificate of Conformity confirming the quality of production in accordance with approved standards on the territory of the Customs Union.
P9: Class II. A product in which protection against electric shock is provided not only through basic insulation, but also double or reinforced insulation.
P10: The symbol describes the minimal distance of a light fixture (its light source) from the spots and objects that it's illuminating.
P11: Viewing angle.
P12: Dust-resistant product. Protection against splashing water provided.
P13: Product can be used either indoors or outdoors.
P14: The product is not compatible with lighting dimmers.
P15: The product can only be used in a lighting fixture with protective glass. The chipped globe, screen or protective shield must be replaced immediately.
P16: Product meets the requirements of EU directives.
P17: Environmental operating temperature range that the product can be exposed to.
P18: Caution, risk of electric shock.
P19: This product is equipped with a light source with energy efficiency class D.
P20: The product is compliant with all relevant United Kingdom regulations.
P21: The product meets the requirements of technical regulations applicable in Ukraine.
P22: It is not possible to replace the LED light source.
P23: It is not possible to replace the control panel or control equipment.

ENVIRONMENTAL PROTECTION

Keep your environment clean. Segregation of post-packaging waste is recommended.
P24: This labelling indicates the requirement to selectively collect waste electronic and electrical equipment. Products labelled in this way must not be disposed of in the same way as other waste under the threat of a fine. These products may be harmful to the natural environment and health, and require a special form of recycling/neutralising. Products labelled in this way should be returned to a collection facility for waste electrical and electronic goods. Information on collection centres is provided by local authorities or sellers of such goods. Used items can also be returned to the seller when new product is purchased, in quantity no larger than the purchased item of the same type. The above rules regard the EU area. In the case of other countries, regulations in force in a given country must be applied. Contacting the distributor of our products in a given area is recommended.

COMMENTS / GUIDELINES

Failure to follow these instructions may result in e.g. fire, burns, electrical shock, physical injury and other material and non-material damage. For more information about Kanlux products visit www.kanlux.com. Kanlux SA shall not be responsible for any damage resulting from the failure to follow these instructions. Kanlux SA reserves the right to make changes in the manual - the current version can be downloaded at www.kanlux.com

CE declaration of compliance: We, Kanlux SA, hereby declare the product is compliant with the basic requirements and other respective provisions of Directive 2014/53 EC. The declaration of compliance is available in electronic form on the company's website: www.kanlux.com.

DE

VERWENDUNG / ANWENDUNG

Produkt für die Verwendung in Haushalten und zur allgemeinen Verwendung.

MONTAGE

Technische Änderungen vorbehalten. Lesen Sie vor der Montage die Anleitung. Die Montage sollte von einer Person durchgeführt werden, welche die erforderliche Befugnis hat. Alle Tätigkeiten sind bei abgeschalteter Energieversorgung durchzuführen. Besondere Vorsicht ist zu wahren. Montageschema: s. Zeichnungen. Vor der Inbetriebnahme muss die ordnungsgemäße mechanische Befestigung und der elektrische Anschluss geprüft werden. Das Produkt kann an ein Elektrizitätsnetz angeschlossen werden, das die gesetzlich festgelegtenEnergiestandards erfüllt. Für die Einhaltung der richtigen IP-Schutzart passen Sie den Durchmesser der Speiseleitung an den Durchmesser der im Produkt verwendeten Durchführungstülle an.

FUNKTIONELLE EIGENSCHAFTEN

Verwendung im Innen- und Außenbereich. Das Produkt schaltet die Beleuchtung unter dem Einfluss sich bewegender Objekte ein/aus. Das Produkt besitzt die Möglichkeit, die Wirkdauer zu regulieren.

BETRIEBSHINWEISE / WARTUNG

Die Wartung bei ausgeschalteter Versorung und nach Erkalten des Produkts durchführen. Nur mit weichen und trockenen Stoffen säubern. Keine chemischen Reinigungsmittel verwenden. Das Produkt nicht bedecken. Für ungehinderte Luftzufuhr sorgen. Das Produkt kann sich aufheizen. Produkt mit nicht austauschbarer Leuchtquelle des Typs Diode/LED-Diode. Im Falle einer Beschädigung der Leuchtquelle kann das Produkt nicht repariert werden. ACHTUNG! Nicht starr auf die Lichtquelle der Diode/LED-Diode blicken. Das Produkt ausschließlich mit der Nennspannung oder einem gegebenen Spannungsbereich versorgen. Eine Verwendung des Produkts ohne oder mit zerbrochener Schutzscheibe ist unzulässig. Das Produkt darf an keinem Ort benutzt werden, an dem ungünstige Umgebungsbedingungen herrschen, z.B. Staub, Feinstaub, Wasser, Feuchtigkeit, Vibrationen, explosive Atmosphäre, Dunste oder chemische Ausdünstungen u.ä. Die Lichtquelle im Gehäuse kann nicht ausgetauscht werden. Bei einer Beschädigung der Lichtquelle muss das gesamte Gehäuse ersetzt werden. Es ist nicht möglich, das Leuchtmittel und das Vorschaltgerät auszuwechseln, ohne den angegebenen Dichtheitsgrad des ausgerüsteten Produkts (Beleuchtungskörper) dauerhaft zu beschädigen und zu verlieren. Sich bewegende Objekte (z.B. Autos) können eine zufällige Aktivierung des Sensor auslösen. Unter dem Einfluss starker elektromagnetischer Störungen kann es zu Störungen bei der Arbeit des Produkts kommen.

ERLÄUTERUNGEN ZU DEN VERWENDETEN MARKIERUNGEN UND SYMBOLEN

P1: Nennspannung, Frequenz.
P2: Nennleistung.
P3: Nominal-Leuchtstrahl.
P4: Der angegebene Lichtstrom bezieht sich auf die verwendete Lichtquelle (LED-Modul).
P5: Farbtemperatur.
P6: Nenn-Lebensdauer.
P7: Farbwiedergabeindex.
P8: Zertifikat über Konformität der Produktionsqualität mit den anerkannten Standards auf dem Gebiet der Zollunion.
P9: Klasse II. Produkt, bei dem als Schutz vor elektrischem Schlag außer der Grundisolierung auch eine doppelte oder verstärkte Isolierung verwendet wird.
P10: Das Symbol bezeichnet den Mindestabstand, den die Leuchte (deren Lichtquelle) von den beleuchteten Orten und Objekten haben muss.
P11: Leuchtwinkel
P12: Staubgeschütztes Produkt. Geschützt gegen Spritzwasser.
P13: Verwendung im Innen- und Außenbereich.
P14: Das Produkt kann nicht zusammen mit Beleuchtungsdimmern verwendet werden.
P15: Das Produkt kann man nur in einer Leuchte mit Schutzscheibe verwenden. Gesplitterte oder zerbrochene Teile (Lampenschirm, Abschirmung, Schutzscheibe) müssen sofort ersetzt werden.
P16: Das Produkt erfüllt die Anforderungen der EU-Richtlinien.
P17: Umgebungstemperaturbereich, dem das Produkt ausgesetzt werden kann.
P18: Vorsicht, Gefahr eines Stromschlags.
P19: Dieses Produkt enthält ein Leuchtmittel der Energieeffizienzklasse D.
P20: Das Produkt entspricht den im Großbritannien (UK) geltenden Vorschriften.
P21: Das Produkt erfüllt die Anforderungen der in der Ukraine geltenden technischen Vorschriften.
P22: Die LED-Lichtquelle kann nicht ausgetauscht werden.
P23: Steuerungshardware kann nicht ersetzt werden.

UMWELTSCHUTZ

Auf Sauberkeit und die Umwelt achten. Wir empfehlen die Trennung der Verpackungsabfälle.
P24: DieseKennzeichnung weist auf die Notwendigkeit hin, gebrauchte elektrische und elektronische Geräte selektiv zu sammeln. Solche gekennzeichneten Produkte dürfen nicht zusammen mit normalem Müll entsorgt werden. Bei Zuwiederhandlung droht eine Geldstrafe. Diese Produkte können schädlich für die Umwelt und diemenschliche Gesundheit sein und erfordern eine spezielle Form der Umwandlung / der Rückgewinnung / des Recyclings / der Unschädlichbarmachung. Auf diese Weise markierte Produkte müssen einem Sammelpunkt von gebrauchten elektrischen oder elektronsichen Geräten zugeführt werden. Informationen zu Sammel-/Abholpunkten erteilen die lokalen Behörden oder die Verkäufer dieser Produkte. Gebrauchte Produkte können auch an den Verkäufer zurückgegeben werden, wenn die Zahl der alten die der neu gekauften nicht übersteigt. Die o.g. Prinzipien betreffen das Gebiet der EU. Im Falle anderer Länder sind die rechtlichen Bestimmungen des jeweiligen Landes anzuwenden. Wir empfehlen, den Händler unseres Produkts im jeweiligen Gebiet zu kontaktieren.

ANMERKUNGEN / HINWEISE

Die Nichtbeachtung der Empfehlungen der vorliegenden Hinweise kann u.a. zu Bränden, Verbrennungen, Stromschlägen, physischen Verletzungen und anderen materiellen und immateriellen Schäden führen. Zusätzliche Informationen zu den Produkten der Marke Kanlux sind auf der Seite www.kanlux.com erhältlich. Kanlux SA haftet nicht für Schäden, die aus dem Nichtbeachten der Empfehlungen der vorliegenden Hinweise resultieren. Die Firma Kanlux SA behält sich das Recht vor, Änderungen an der Bedienungsanleitung einzuführen - die aktuelle Version zum Herunterladen auf www.kanlux.com

CE-Konformitätserklärung: Hiermit erklärt KANLUX S.A., dass das Produkt konform mit den grundlegenden Anforderungen und anderen entsprechenden Forderungen der Richtlinie 2014/53/WE ist. Die Konformitätserklärung ist in elektronischer Form auf der Weite www.kanlux.com erhältlich.

FR

DESTINATION / APPLICATION

Produit destiné à l'utilisation dans les ménages et aux destinations générales.

INSTALLATION

Modifications techniques réservées. Avant de commecner l'installation lisez le mode d'emploi. Installation doit être éffectuée par une personne possédant les certificats d'aptitude convenables. Toutes les opérations doivent être éffectuées avec la tension débranchée. Il faut rester très prudent. Schéma de l'installation: voir les images. Avant la première mise en marche il faut s'assurer si le fixage mecanique est correct aisni que la connection électrique. Produit peut être branché au réseau d'alimentation qui est conforme aux standards de qualité d'energie définis par la loi. Pour maintenir le niveau approprié IP, le diamètre du câble d'alimentation doit être adapté au diamètre de la bobine de réactance utilisée dans le produit.

CARACTERISTIQUES FONCTIONELLES

On peut utiliser à l'intérieur et à l'extérieur des locaux. Produit allume et éteint automatiquement l'éclairage suite au mouvement des objets. Produit possède la possibilité du réglage du temps de fonctionnement.

RECOMMENDATIONS D'EXPLOITATION / MAINTENANCE

Faire l'entretien avec l'alimentation coupée une fois le produit refroidi. Nettoyer uniquement avec les tissus secs et delicats. On ne peut pas utiliser les produits nettoyants chimiques. Ne pas couvrir le produit. Assurer l'accès libre de l'air. Produit peut se réchauffer jusqu'à la temperature élevée. Produit aux sources de lumière de type diode/diodes LED inéchangeables. En cas de dommage de la source de lumière le produit devient irréparable. ATTENTION! Ne pas fixer les yeux sur la lumière de la diode/diodes LED. Produit à alimenter à l'aide de la tension nominale ou dans les limites des tensions indiquées. Il est interdit d'utiliser le produit sans le vitre ou avec le vitre de protection endommagé. Produit ne peut pas être utilisé dans l'endroit aux conditions défavorables par exemple: poussière, eau, humidité, vibrations, atmosphère explisive, vapeurs ou fumées chimiques etc. Il est impossible de remplacer la source lumineuse dans le luminaire. En cas d'endommagement de la source lumineuse, il faut remplacer tout le luminaire. Impossibilité de démontage de la source lumineuse et de l'alimentation sans dégradation du niveau d'étanchéité mentionné sur le produit en question (corps du luminaire). Objets en mouvement (p. ex. voitures) peuvent entraîner l'activation instantanée du capteur. Dans la zone de l'influence de fortes perturbations électromagnétiques le disfonctionnement du produit peut survenir.

EXPLICATION DES MARQUAGES ET DES SYMBOLES UTILISES

P1: Tension nominale, fréquence.
P2: Puissance nominale.
P3: Flux lumineux nominal.
P4: Le flux lumineux mentionné se rapporte à la source lumineuse utilisée (module LED).
P5: Température de couleurs.
P6: Durée de vie nominale.
P7: Coefficient du rendu des couleurs.
P8: Certificat de conformité validant la qualité de la production avec les normes approuvées sur le territoire de l'Union douanière.
P9: 2ème classe. Produit où la protection contre la commotion électrique est assurée, outre l'isolement de base, l'isolement double ourenforcé appliqué.
P10: Symbole signifie la distance minimale qui peut avoir lieu entre le luminaire (sa source de lumière) et les endroits et les objets qu'il éclaire.
P11: Angle d'éclairage.
P12: Produit résistant à la poussière. Protection contre les giclées d'eau.
P13: On peut utiliser à l'intérieur et à l'extérieur des locaux.
P14: Le produit ne fonctionne pas ensemble avec les gradateurs de lumière.
P15: Le produit ne peut être utilisé que dans le luminaire équipé du vitre de protection. Il faut immédiatement échanger le globe, l'écran, la vitre de protection cassé ou endommagé.
P16: Produit conforme aux Directives de lUnion Européenne (UE).
P17: Etendue de la temperature de l'environnement à laquelle peut être exposé le produit.
P18: Attention, risque de choc électrique.
P19: Ce produit contient une source lumineuse d'efficacité énergétique D.
P20: Le produit est conforme à la réglementation applicable au Royaume-Uni (UK).
P21: Le produit est conforme aux exigences de la réglementation technique applicable en Ukraine.
P22: La source lumineuse LED ne peut pas être remplacée.
P23: L'alimentation ne peut pas être remplacé.

ROTECTION DE L'ENVIRONNEMENT

Gardez la propreté et protégez l'environnement. La segrégation des déchets d'emballage est recommandée.
P24: Ce marquage indique la nécessité de la collecte selective des appareils électriques et électroniques usés. Les produits marqués de cette façon ne peuvent pas, sous la peine d'amende, être jetés aux poubelles avec les déchets ordinaires. Ces produits peuvent être nuisibles pour l'environnement et pour la santé des hommes, il exigent les formes spéciales de la transformation / de la récupération / du recyclage et de la neutralisation. Produits marqués de cette façon doivent être rendus aux points de ramassage du matériel électrique et électronique usé. Informations sur les points de ramassage / réception sont données par les autorités locales ou le vendeur de ce type de matériel. Matériel usé peut être aussi rendu au vendeur en cas de l'achat de nouveau matériel en quantité inférieur ou égal au nouveau matériel acheté du même type. Susdits principes concernent le territoire de l'Union Européenne. En cas d'autres pays appliquer les dispositions en vigueur dans un pays concerné. Nous recommandons de contacter le distributeur de notre produit dans le territoire concerné.

REMARQUES / INDICATIONS

La non observation des indications du présent, ode d'emploi peut entraîner par exemple aux incendies, aux brûlures, à la commotion électrique, aux lésions physiques et aux autres dommages matériels et immateriels. La société Kanlux SA se réserve le droit d'apporter des modifications à l'instruction - la version actuelle peut être téléchargée à partir du site www.kanlux.com. Les informations supplémentaires concérnant les produits de la marque Kanlux sont accessibles sur le site: www.kanlux.com. Kanlux SA n'encourt pas de responsabilité pour les dommages résultant de la non observation du présent mode d'emploi. La déclaration de conformité CE: KANLUX SA déclare par la présente que le produit est conforme aux exigences principales et aux autres dispositions appropriées de la directive 2014/53/CE.
La déclaration de conformité est disponible sous format électronique sur le site Internet: www.kanlux.com.

NL

BESTEMMING / TOEPASSINGSGEBIED

Product bestemt voor gebruik in huishouding en ruimen van algemeen gebruik.

MONTAGE

Technische veranderingen gereserveerd. Voor montage lees instructie. Montage zou kwalificeerde persoon uitvoeren. Alle operaties doen bij losgekoppelde stroominstalatie. Men moet bijzondere vorzichtigheid houden. Montagebeeld: kijk afbeelding. Voor eerste gebruik moet men mechanische montage en elektrische aansluiting controleren. Het product kan aangesloten worden tot elektrische leiding die vooldoet aan energie kwaliteits regels bepaald door de wetgeving. Om de juiste graad van IP te behouden dient men de diameter van de voedingskabel aan de diameter van de, in het product gebruikte kabeldoorvoer, aan te passen.

FUNCTIONAAL EIGENSCHAPPEN

Kunnen binnen en buiten gebruikt werden. Product gaat automatisch aan en uit onder de invloed van zich bewegende objecten. Product heeft werkduur aanstelmogelijkheid.

GEBRUIKSAANWIJZING / KONSERWATIE

Onderhoudswerken maken bij uitgedane stroom en afgekoelde elementen. Schoonmaken alleen met delicate en droge stoffen. Niet gebruiken chenische schoonmakmiddelen. Product nie verdecken. Zorgen voor vrije luchtcirculatie. Product kan zich verwarmen tot verhoogde temperatuur. Product met visselbare lichtbron type LED. In geval van schade van lichtbron, product eigent zich niet tot reparatie. LET OP! Niet kijken in lichtstroom van LED lamp. Product versterken allen met gevone stroom of wie opgegeven. Het is niet mogelijke gebruik van product met beschadigde beveiligingsglas. Product niet gebruiken waar niet goede omstandigheden zijn, bij voorbeeld: stof, water, vocht, explosiegevaar, dampen, chemische dampen, ezv. Het is niet mogelijk om de lichtbron in de armatuur te verwisselen. Bij beschadiging van de lichtbron dient de hele armatuur vervangen te worden. Het is niet mogelijk de lichtbron en het voorschakelapparaat te demonteren zonder permanente beschadiging en verlies van de aangegeven dichtheidsgraad van het uitgeruste product (armatuur). Zich bewegende objekten (autos) kunnem toevallige activatie vansensoor veroorzaken. In omgeving van sterke elektromagnetische storingen kunnen ook werkstoringen van het product voorkomen.

VERKLARING VAN GEBRUIKTE SYMBOLEN EN AFKORTINGEN

P1: Ingangsstroomspanning, frequentie.
P2: Kracht van ingangsstroom.
P3: Nominale lichtstroom.
P4: De aangegeven lichtstroom heeft betrekking op de gebruikte lichtbron (module LED).
P5: Kleur temperatuur.
P6: Nominale levensduur.
P7: Factoor van kleuren.
P8: Conformiteitscertificaat met bevestiging vande kwaliteit van de productie conform de goedgekeurde normen op het gebied van de Douane-Unie.
P9: Klas II. Product, waarin bescherming tegen elektrische schok geven, buiten basis isolatie, dubbel of versterkte isollatie.
P10: Symbool betekent minimale afstand welke kan licht montuur (haar licht bron) van licht plaatsen en ojekten.
P11: Verlichtings hoek.
P12: Product resistent tegen stof. Bescherming tegen sproeier water.
P13: Kunnen binnen en buiten gebruikt werden.
P14: Product werkt niet samen met lichtdimmers.
P15: Product kan alleen verwendet worden in huls met beschermingsglas. Zo snell mogelijk vervangen kapote of gebrokene lens, scherm of beschermglas.
P16: Product voldoet aan de Europaise Normen (EU).
P17: Temperatuur bereik van omgeving , waar het product werkt.
P18: Pas op, gevaar voor elektrische schokken.
P19: Dit product bevat een lichtbron met energie-efficiëntieklasse D.
P20: Het product voldoet aan de eisen van de regelgeving die van toepassing is in Groot-Brittannië (VK).
P21: Het product voldoet aan de eisen van de technische voorschriften die van toepassing zijn in Oekraïne.
P22: De LED lichtbron kan niet worden vervangen.
P23: De regelapparatuur kan niet worden vervangen.

MILIEUBESCHERMING

Houd schoonheid en beschermd het milieu. Aanbevolene verpakkings afvalscheiding.
P24: Dat symbool betekend selektive versameling van gebruikte elektrische en elektronische goederen. Producten met zulke symbool onder dwang van boete kan je niet tot gewone afvaal goien.Zulke producten kunne schadelijk zijn voor het milieu en gezondheid van mensen. Ze hebben aparte form van verwerken / herstel / recykling / inactivatie nodig. Producten met zulke etiketten moeten gebracht worden naar kolectieve verzammelingsplaats van verbruikte elektrische en elektronische producten. Informaties over verzammelplaatsen geven lokale administratie of verkopers van zulke producten. Verbruikte producten kunnen ook teruggegeven worden aan verkoper in geval van kopen van nieuwe producten, in niet grotere goeveelheid als nieuwgekochte product. Bovengenoemde regels gelden op gebied van EU. In anderen landen moeten rechtelijke voorschriften gelett worden, die in dit land gelden. Neem kontakt met distributie van onze product op dat gebied.

LET OP / BIJZONDERHEDEN

Zich niet houden aan regelingen van deze instructie kan leiden onder anderen tot brand, verbrandingen, overspanningen, en ander materiele en niet materiele schaden. Verdere informaties over producten van merk Kanlux zijn op: www.kanlux.com te vinden. Kanlux SA kan niet aansprakelijk gemaakt worden voor effecten ontstaan door zich niet te houden aan deze instructie. Firma Kanlux SA behoudt zich het recht tot wijzigingen in de gebruiksaanwijzing- de meest actuele versie te downloaden op www.kanlux.com.
Overeenstemmings verklaring CE: KANLUX S.A. verklaart, dat het product voltooid aan de regens en eisen van de Richtlijn 2014/53/UE.
Overeenstemmings verklaring is toegankelijk op Internet pagina: www.kanlux.com.

IT

DESTINAZIONE / USO

Prodotto destinato all'uso in ambito domestico e in ambiti generali.

ASSEMBLAGGIO

Modifiche tecniche riservate. Prima di procedere con l'assemblaggio si prega di consultare le istruzioni. L'assemblaggio deve essere effettuato da una persona con appropriata competenza. Eseguire qualsiasi operazione con l'alimentazione disinserita. E' necessario adottare particolare cautela. Schema di assemblaggio: vedi illustrazioni. Prima del primo utilizzo, occorre accertarsi che il fissaggio meccanico e il cablaggio elettrico siano corretti. Il prodotto può essere collegato ad una rete d'alimentazione che soddisfi gli standard di qualità energetici definiti dalla legislazione. Per garantire un adeguato grado di protezione IP, adattare il diametro del conduttore di alimentazione al diametro del passacavo installato nel prodotto.

CARATTERISTICHE FUNZIONALI

Utilizzabile in ambienti interni e all'esterno. Il prodotto accende e spegne automaticamente la luce sotto l'influenza di oggetti in movimento. Il prodotto ha la possibilità di programmazione del tempo di funzionamento.

RACCOMANDAZIONI D'USO E MANUTENZIONE

Eseguire la manutenzione solo con l'alimentazione disinserita e dopo il raffreddamento del prodotto. Pulire esclusivamente con un panno delicato e asciutto. Non utilizzare detergenti chimici. Non coprire il prodotto. Garantire il libero accesso di aria. Il prodotto può riscaldarsi fino a temperature elevate. Prodotto con fonti luminose non sostituibili, del tipo a diodo/i LED. In caso di danni alla fonte luminosa, il prodotto non può essere riparato. ATTENZIONE! Non fissare lo sguardo direttamente sul diodo/i LED. Prodotto da alimentare unicamente con la tensione nominale o il campo di tensione prescritti. Non è ammesso l'uso del prodotto privo delvetro di protezione o con vetro di protezione rotto. Non utilizzare il prodotto in luoghi con avverse condizioni ambientali, quali sporco, polvere, acqua, umidità, vibrazioni, gas esplosivi, nebbie o esalazioni chimiche, ecc. Non è possibile sostituire la fonte di luce nella plafoniera. Nel caso di danneggiamento dellafonte di luce, occorre sostituire tutta la plafoniera. Non è possibile smontare la sorgente luminosa e l'alimentatore senza danni permanenti e perdita del grado di tenuta dichiarato del prodotto completo (corpo illuminante). Oggetti in movimento (ad esempio, autovetture) possono causare l'attivazione accidentale del sensore. Sotto l'azione di forti interferenze elettromagnetiche possono verificarsi alterazioni nel funzionamento del prodotto.

SPIEGAZIONE DELLE INDICAZIONI E DEI SIMBOLI USATI

P1: Tensione nominale, frequenza.
P2: Potenza nominale.
P3: Flusso luminoso nominale.
P4: Il flusso luminoso si riferisce alla sorgente luminosa utilizzata (modulo LED).
P5: Temperatura di colore.
P6: Vita stimata.
P7: Coefficiente di resa del colore.
P8: Certificato di Conformità attestante la confromità della qualità di produzione alle norme approvate sul territorio dell'Unione Doganale.
P9: Classe II. Prodotto in cui la protezione contro la folgorazione è realizzata, oltre che con l'isolamento di base, con l'applicazione di un isolamento doppio o rinforzato.
P10: Il simbolo indica la distanza minima che può avere il dispositivo di illuminazione (la sorgente luminosa) da luoghi ed oggetti da illuminare.
P11: Angolo di visione.
P12: Prodotto resistente alla polvere. Protezione contro i getti d'acqua.
P13: Utilizzabile in ambienti interni e all'esterno.
P14: Il prodotto non può operare con regolatori d'illuminazione.
P15: Il prodotto può essere utilizzato soltanto nei dispositivi con vetro di protezione. Bisogna sostituire immediatamente la lente o lo schermo rotto o danneggiato, con un vetro di protezione.
P16: Il prodotto soddisfa i requisiti delle Direttive dell'Unione Europea (UE).
P17: Intervallo di temperature ambiente a cui il prodotto può essere esposto.
P18: Attenzione, pericolo di scosse elettriche.
P19: Questo prodotto contiene una sorgente luminosa con classe di efficienza energetica D.
P20: Il prodotto è conforme alle normative vigenti nel Regno Unito (UK).
P21: Il prodotto soddisfa i requisiti delle normative tecniche applicabili in Ucraina.
P22: La sorgente luminosa a LED non può essere sostituita.
P23: Alimentatore non sostituibile.

PROTEZIONE AMBIENTALE

Prenditi cura della pulizia e dell'ambiente. Si consiglia la differenziazione degli imballaggi da smaltire.
P24: Questa etichetta indica la necessità di raccolta differenziata dei rifiuti di apparecchiature elettriche ed elettroniche.I prodotti con questa etichetta, a pena di ammenda, non possono essere. Smaltiti nella spazzatura ordinaria insieme ad altri rifiuti. Questi prodotti possono essere dannosi per l'ambiente e la salute umana, e richiedono particolari forme di trattamento / recupero / riciclaggio / neutralizzazione. I prodotti così etichettati devono essere smaltiti nei punti di raccolta dei rifiuti di apparecchiature elettriche ed elettroniche. Informazioni sui punti di raccolta/ritiro, sono disponibili presso le autorità locali o i rivenditori di tali attrezzature. Le attrezzature usate possono anche essere rese al rivenditore, in caso di acquisto di un nuovo prodotto, in quantità non maggiore dei nuovi prodotti dello stesso genere acquistati. Le regole di cui sopra si applicano nell'area dell'Unione Europea. Nel caso di altri paesi, è necessario utilizzare le norme giuridiche in vigore in quella nazione. Si consiglia di contattare il distributore del prodotto nella zona interessata.

AVVERTENZE / SUGGERIMENTI

Non attenendosi alle raccomandazioni di queste istruzioni si possono provocare, ad esempio, incendi, scottature, scosse elettriche, lesioni fisiche e altri danni materiali e immateriali. Ulteriori informazioni sui prodotti con marchio Kanlux sono disponibili all'indirizzo: www.kanlux.com. Kanlux SA non si assume alcuna responsabilità per le conseguenze scaturenti dall'inosservanza delle prescrizioni contenute in queste istruzioni. La società Kanlux SA si riserva il diritto di apportare modifiche al manuale di istruzioni - la versione attualepuò essere scaricata dal sito www.kanlux.com.

Dichiarazione di conformita' CE: Con la presente KANLUX S.A. dichiara che il prodotto e' conforme alle prescrizioni principali e alle altre decisioni della direttiva 2014/53/CE. La dichiarazione di conformita' e' accessibile in forma elettronica sul sito: www.kanlux.com.

PL

PRZEZNACZENIE / ZASTOSOWANIE

Wyrób przeznaczony do stosowania w gospodarstwach domowych i ogólnego przeznaczenia.

MONTAŻ

Zmiany techniczne zastrzeżone. Przed przystąpieniem do montażu zapoznaj się z instrukcją. Montaż powinna wykonać osoba posiadająca odpowiednie uprawnienia. Wszelkie czynności wykonywać przy odłączonym zasilaniu. Należy zachować szczególną ostrożność. Schemat montażu: patrz ilustracje. Przed pierwszym użyciem należy upewnić się, co do prawidłowego mocowania mechanicznego i podłączenia elektrycznego. Wyrób może być przyłączony do sieci zasilającej, która spełnia standardy jakościowe energii określone prawem. Dla zachowania właściwego stopnia IP należy dobrać średnicę przewodu zasilającego do średnicy dławicy zastosowanej w produkcie.

CECHY FUNKCJONALNE

Można stosować wewnątrz i na zewnątrz pomieszczeń. Wyrób automatycznie załącza i wyłącza oświetlenie pod wpływem poruszających się obiektów. Wyrób posiada możliwość regulacji czasu działania.

ZALECENIA EKSPLOATACYJNE / KONSERWACJA

Konserwację wykonywać przy odłączonym zasilaniu po wystygnięciu wyrobu. Czyścić wyłącznie delikatnymi i suchymi tkaninami. Nie używać chemicznych środków czyszczących. Nie zakrywać wyrobu. Zapewnić swobodny dostęp powietrza. Wyrób może nagrzewać się do podwyższonej temperatury. Wyrób z niewymiennym źródłem światła typu dioda/diody LED. W przypadku uszkodzenia źródła światła, wyrób nie nadaje się do naprawy. UWAGA! Nie wpatrywać się w wiązkę światła diody/diod LED. Wyrób zasilać wyłącznie napięciem znamionowym lub zakresem podanych napięć. Niedopuszczalne jest użytkowanie wyrobu bez lub z pękniętą szybką ochronną. Wyrobu nie użytkować w miejscu w którym panują niekorzystne warunki otoczenia np, pył, woda, wilgoć, wibracje, atmosfera wybuchowa, opary lub wyziewy chemiczne itp. Wymiana źródła światła w oprawie jest niemożliwa. Należy wymienić całą oprawę w przypadku uszkodzenia źródła światła. Brak możliwości demontażu źródła światła oraz osprzętu sterującego bez trwałego uszkodzenia i utraty deklarowanego stopnia szczelności produktu wyposażonego (oprawy oświetleniowej). Poruszające się obiekty (np. samochody) mogą spowodować przypadkowe uaktywnienie się czujnika. W obszarze działania silnych zakłóceń elektromagnetycznych mogą występować zakłócenia pracy wyrobu.

WYJAŚNIENIA STOSOWANYCH OZNACZEŃ I SYMBOLI

P1: Napięcie znamionowe, częstotliwość.
P2: Moc znamionowa.
P3: Znamionowy strumień świetlny.
P4: Podany strumień świetlny dotyczy zastosowanego źródła światła (modułu LED).
P5: Temperatura barwowa.
P6: Trwałość znamionowa.
P7: Współczynnik oddawania barw.
P8: Certyfikat Zgodności potwierdzający jakość produkcji z zatwierdzonymi standardami na terytorium Unii Celnej.
P9: Klasa II. Wyrób, w którym ochronę przed porażeniem elektrycznym spełnia, poza izolacją podstawową, zastosowana izolacja podwójna lub wzmocniona.
P10: Symbol oznacza minimalną odległość jaką może mieć oprawa oświetleniowa (jej źródła światła) od miejsc i obiektów oświetlanych.
P11: Kąt świecenia.
P12: Wyrób pyłoodporny. Ochrona przed bryzgami wody.
P13: Można stosować wewnątrz i na zewnątrz pomieszczeń.
P14: Wyrób nie współpracuje ze ściemniaczami oświetlenia.
P15: Wyrób można stosować tylko w oprawie z szybą ochronną. Należy natychmiast wymienić popękany lub uszkodzony klosz lub ekran, szybkę ochronną.
P16: Wyrób spełnia wymagania Dyrektyw Unii Europejskiej UE.
P17: Zakres temperatury otoczenia, na którą może być narażony wyrób.
P18: Uwaga, ryzyko porażenia prądem.
P19: Ten produkt zawiera źródło światła o klasie efektywności energetycznej D.
P20: Wyrób spełnia wymagania przepisów stosowanych w Wielkiej Brytanii (UK).
P21: Wyrób spełnia wymagania przepisów technicznych stosowanych w Ukrainie.
P22: Brak możliwości wymiany źródła światła LED.
P23: Brak możliwości wymiany sprzętu sterującego.

OCHRONA ŚRODOWISKA

Dbaj o czystość i środowisko. Zalecamy segregację odpadów poopakowaniowych.
P24: Oznakowanie wskazuje na konieczność selektywnego zbierania zużytego sprzętu elektrycznego i elektronicznego. Wyrobów tak oznakowanych, pod karą grzywny, nie można wyrzucać do zwykłych śmieci razem z innymi odpadami. Wyroby takie mogą być szkodliwe dla środowiska i zdrowia ludzkiego, wymagają specjalnej formy przetwarzania, w szczególności odzysku, recyklingu i/lub unieszkodliwiania.Wyroby tak oznakowane powinny zostać oddane do punktu zbierania zużytego sprzętu elektrycznego lub elektronicznego. Informacje na temat punktów zbierania/odbioru udzielają władze lokalne lub sprzedawcy tego rodzaju sprzętu. Zużyty sprzęt możezostać również oddany do sprzedawcy, w przypadku zakupu nowego wyrobu w ilości nie większej niż nowy kupowany sprzęt tego samego rodzaju. Powyższe zasady dotyczą obszaru Unii Europejskiej. W przypadku innych państw należy stosować prawne regulacje obowiązujące w danym kraju. Zalecamy kontakt z dystrybutorem naszego wyrobu na danym obszarze.

UWAGI / WSKAZÓWKI

Nie stosowanie się do zaleceń niniejszej instrukcji może doprowadzić np. do powstania pożaru, poparzeń, porażenia prądem elektrycznym, obrażeń fizycznych oraz innych szkód materialnych i niematerialnych. Dodatkowe informacje na temat produktów marki Kanlux dostępne są na: www.kanlux.com. Kanlux SA nie ponosi odpowiedzialności za skutki wynikające znieprzestrzegania zaleceń niniejszej instrukcji. Firma Kanlux SA zastrzega sobie prawo do wprowadzania zmian w instrukcji - aktualna wersja do pobrania ze strony www.kanlux.com.
Deklaracja zgodności CE: Niniejszym KANLUX S.A. oświadcza, że wyrób jest zgodny z zasadniczymi wymaganiami oraz innymi stosownymi postanowieniami dyrektywy 2014/53/UE. Deklaracja zgodności jest dostępna w formie elektronicznej na stronie internetowej: www.kanlux.com.

CZ

URČENÍ / POUŽITÍ

Výrobek určený pro použití v domácnosti nebo k podobnému použití.

MONTÁŽ

Technické změny vyhrazeny. Před zahájením montáže se seznam s návodem. Montáž by měla provádět oprávněná osoba. Veškeré činnosti provádět při vypnutém napájení. Je nutné dodržet ostražitost. Schéma montáže: viz ilustrace. Před prvním použitím se ujistit, zda mechanické připevnění a elektrické připojení jsou správně provedené. Výrobek může být připojen k takové napájecí síti, která splňuje standardní jakostní normy podle předpisů. Pro dodržení příslušného stupně IP vyberte průměr napájecího kabelu podle průměru kabelové průchodky použité na produktu.

FUNKČNÍ VLASTNOSTI

Lze používat vně i uvnitř. Výrobek automaticky zapíná a vypíná osvětlení v reakci na pohybující se oběkty. Výrobek má možnost nastavení času fungování.

POKYNY K PROVOZU / ÚDRŽBA

Údržbu provádět jen pokud je výrobek odpojen od zdroje napětí a až vystydne. Čistit výhradně jemnými a suchými tkaninami. Nepoužívat chemické čistící prostředky. Nezakrývat výrobek. Zajistit volný přísun vzduchu. Výrobek se nesmí přehřávat nad dopuštěnou teplotu. Výrobek se zdrojem světla druhu dioda/diody LED, který se nevyměňuje. V případě poškození světelného zdroje, výrobek nelze opravit. POZOR: Nedívat se přímo do světleného paprsku diody/diod LED.Výrobek napájet pouze nominálním napětím anebo rozsahy uvedených napětí. Výrobek se nesmí používat bez anebos prasklou ocgranou ze skla. Výrobek nepoužívat na místě, kde vládnou nepříznivé podmínky jako např. prach, voda, vlhkost, vibrace, explodující atmosféra, páry nebo chemické výpary atp. Nelze vyměnit světelný zdroj svítidla. V případě poškození světelného zdroje je nutné vyměnit celé svítidlo. Nelze demontovat světelný zdroj a řídící zařízení bez trvalého poškození a ztráty deklarovaného stupně krytí produktu (svítidla). Pohybující se objekty (např. automobily) mohou zapříčinit náhodné spuštění čidla. V poli působení silných elektromagnetických rušivých vln výrobek může reagovat nestabilitou.

VYSVĚTLENÍ POUŽITÝCH ZNAKŮ A SYMBOLŮ

P1: Nominální napětí, frekvence.
P2: Nominální výkon.
P3: Nominální světelný tok.
P4: Uvedený světelný tok se vztahuje k použitému světelnému zdroji (LED modulu).
P5: Barevná teplota.
P6: Jmenovitá trvanlivost.
P7: Koeficient podání barev.
P8: Prohlášení o shodě potvrzující kvalitu výroby s přijatými standardami na území celní unie.
P9: Třída II. Výrobek, v němž ochranu před úrazem elektrickým proudem, vedle základní izolace, zajišťuje použitá dvojí izolace anebo posílená izolace.
P10: Symbol znamená minimální vzdálenost jakou může mít světelný kryt (zdroj světla) od míst a osvětlovaných objektů.

P11: Úhel svícení.
P12: Výrobek odolný proti prachu. Ochrana proti stříkající vodě.
P13: Lze používat vně i uvnitř.
P14: Výrobek nespolupracuje se regulacemi intensity osvětlení.
P15: Výropbek lze používat pouze v objímce s ochranným sklem. Je nutné okamžitě vyměnit prasklý nebo poškozený lustr nebo ochranné sklo nebo reflektor.
P16: Výrobek splňuje požadavky nařízení Evropské Unie (EU).
P17: Rozsah teploty prostředí, v němž se výrobek může nacházet.
P18: Pozor, riziko úrazu proudem.
P19: Tento produkt obsahuje světelný zdroj s třídou energetické účinnosti D.
P20: Výrobek splňuje požadavky předpisů platných ve Velké Británii (UK).
P21: Výrobek splňuje požadavky technických předpisů platných na Ukrajině.
P22: Světelný zdroj LED nelze vyměnit.
P23: Řídící zařízení nelze vyměnit.

OCHRANA ŽIVOTNÍHO PROSTŘEDÍ

Dbej o čistotu a životní prostředí. Doporučujeme třídění poobalových odpadků.
P24: Toto značení poukazuje na nutnost sběru tříděného opotřebovaného elektro zboží. Takto označené výrobky nelze vyhazovat spolu s jinými odpadky, nedodržení tohoto zákazu bude trestáno pokutou.Tyto výrobky mohou být lidskému zdraví škodlivé, musí být zvlášť zracovávány, utilisovány, ničeny. Takto označené výrobky nutno předat do sběru opotřebovaného elektrozboží. Iinformace omístech sběru takových produktů poskytují místní úřady anebo prodejce tohoto zboží. Spotřebovanézboží může být také předáno prodejci, v případě nákupu nového produktu v množství nikoliv větším nežli nové zboží téhož druhu. Výše uvedená pravidla se týkají oblasti Evropské Unie. V jiných státek je nutno držet se předpisů tam platných. V dané oblasti doporučujeme mkontakt s distributorem daného výrobku.

POZNÁMKY / DOPORUČENÍ

Nedodržování pokynů tohoto návodu může zapříčinit požár, opaření, zranění elektrickým proudem, fyzická zranění a jiné hmotné i nehmotné škody. Další informace o výrobcích značky Kanlux jsou dostupné na: www.kanlux.com. Kanlux SA neodpovídá za škody vzniklé následkem nedodržování pokynů tohoto návodu. Firma Kanlux SA si vyhrazuje právo provádět v návodu změny - aktuální verze ke stažení na: www.kanlux.com
Deklarace souladu CE: Tímto KANLUX S.A. prohlašuje, že výrobek je v souladu se základními požadavky a jinými příslušnými ustanoveními nařízení 2014/53/ES. Deklarace souladu je přístupná webové stránce: www.kanlux.com

SK

URČENIE / POUŽITIE

Výrobok určený na použitie v domácnosti a na všeobecné použitie.

MONTÁŽ

Technické zmeny sú vyhradené. Pred pristúpením k montáži sa oboznámte s nívodom. Montáž by mala vykonávať patrične oprávnená osoba. Všetky úkony vykonávajte pri vypnutom napájaní. Zachovajte zvláštnu opatrnosť. Schémamontáže: pozri obrázky. Pred prvým použitím sa ubezpečte ohľadne správnosti mechanického upevnenia a elektrického prepojenia. Výrobok sa môže zapojiť do elektrickej siete, ktorá spĺňa právne určené kvalitatívne energetické štandardy. Pre dodržanie príslušného stupňa IP vyberte priemer napájacieho káblu podľa priemeru káblovej priechodky použitej na produkte.

FUNKČNÉ VLASTNOSTI

Výrobok na použitie vnútri a/alebo vonku miestností. Výrobok automaticky zapína a vypína osvetlenie vplyvom pohybujúcich sa objektów. Výrobok má možnosť regulácie funkčnej doby.

POKYNY K PREVÁDZKE / ÚDRŽBA

Údržbu vykonávajte pri odpojenom napájaní po vychladnutí výrobku. Čistite len jemnou a suchou tkaninou. Nepoužívajte chemické čistiace prostriedky. Výrobok nezakrývajte. Zabezpečte voľný prísun vzduchu. Výrobok sa môže zahrievať do zvýšenej teploty. Výrobok s nevymeniteľným zdrojom svetla typu dióda/diódy LED. V prípade poškodenia zdroja svetla sa výrobok nehodí na opravu. POZOR! Nedívajte sa do svetelného lúča diódy/diód LED. Výrobok napájajte výlučne menovitým prúdom resp. napätím v uvedenom rozmedzí. Neprípustné je užívanie výrobku bez alebo s prasknutým ochranným skielkom. Výrobok nepoužívajte v mieste, kde sú nevhodné nevhodné podmienky prostredia napr. prach, peľ, voda, vlkosť, vibrácie, orozenie výbuchom, chemické výpary alebo emísie apod. Zdroj svetla svietidla sa nedá vymeniť. Keď sa poškodí (prestane fungovať) zdroj svetla, musí sa vymeniť celé svietidlo. Nie je možné demontovať svetelný zdroj a riadiace zariadenie bez trvalého poškodenia a straty deklarovaného stupňa krytia produktu (svietidla). Pohybujúce sa objekty (napr. vozidlá) môžu spôsobiť náhodné spustenie čidla. V priestore silného elektromagnetického rušenia môže byť prevádzka výrobku rušená.

VYSVETLÍVKY POUŽITÝCH OZNAČENÍ A SYMBOLOV

P1: Menovité napätie, frekvencia.
P2: Menovitý výkon.
P3: Menovitý svetelný tok.
P4: Uvedený svetelný tok sa vzťahuje k použitému svetelnému zdroju (modulu LED).
P5: Teplota farieb.
P6: Menovitá trvanlivosť .
P7: Koeficient intenzity farieb.
P8: Prehlásenie o zhode potvrdzujúce kvalitu výroby s prijatými štandardami na území colnej únie.
P9: Trieda II. Výrobok, v ktorom ochrana proti úrazu elektrickým prúdom je dosianutá, okrem základnej izolácie, použitím dvojitej alebo spevnenej izolácie.
P10: Symbol znamená minimálnu vzdialenosť, ktorú svietidlo (jeho zdroje svetla) môže mať od osvetlovaných miest a objektov.
P11: Uhol svietenia.
P12: Výrobok odolný prachu. Ochrana proti strekaniu vody.
P13: Možno používať v interieroch aj vonku.
P14: Výrobok nespolupracuje so zariadeniami stmavujúcimi osvetlenie.
P15: Výrobok môže byť používaný len v svietidle s ochranným sklom. Okamžite vymeniť prasknuté alebo poškodené tienidlo alebo obrazovku, ochranné skielko.
P16: Výrobok spĺňa požiadavky Smerníc Európskej Únie (EU).
P17: Rozmedzie teploty okolia, ktorému môže byť výrobok vystevený.
P18: Pozor, riziko zásahu el. prúdom.
P19: Tento produkt obsahuje svetelný zdroj s triedou energetickej účinnosti D.
P20: Výrobok spĺňa požiadavky predpisov platných vo Veľkej Británii (UK).
P21: Výrobok spĺňa požiadavky technických predpisov platných na Ukrajine.
P22: Svetelný zdroj LED nie je môžné vymeniť
P23: Riadiace zariadenie nie je možné vymeniť.

OCHRANA ŽIVOTNÉHO PROSTREDIA

Dbajte na čistotu a životné prostredie. Odporúčame triedenie obalového odpadu.
P24: Toto označenie poukazuje na nutnosť selektívneho zberu opotrebovanej elektrickej a elektronickej techniky. Takto označené výrobky sa nesmejú, pod hrozbou pokuty, vyhadzovať do obyčajných košov spolu s ostatným odpadom. Tieto výrobky môžu byť škodlivé životnému prostrediu a ľudskému zdraviu, vyžadujú špeciálnu formu spracovania / spätného získavania / recyklingu / utilizácie. Takto označené výrobky by sa mali odovzdať na miesto zberu opotrebovanej elektrickej a elektronickej techniky. Informácie o miestach zberu/odberu poskytujú miestné orgány a predajci tohto druhu techniky. Opotrebovaná technika môže byť tiež vrátená predajcovi, a to v prípade nákupu nového výrobku v množstve nie väčšiom ako nová kupovaná technika rovnakého druhu. Tieto zásady sa týkajú územia Európskej Únie. V prípade iných krajín dodržujte právne regulácie platné v danej krajine. Odporúčasa kontaktovať distribútora nášho výrobku na danom území.

POZNÁMKY / POKYNY

Nedodržiavanie pokynov tohto návodu môže viesť napr. k vzniku požiaru, opareniu, úrazu elektrickým prúdom, telesným úrazom a dalším hmotným a nehmotným škodám. Dodatočné informácie o výrobkoch značky Kanlux sú dostupné na: www.kanlux.com. Kanlux SA Nenesie zodpovednoť za následky vyplývajúce z nepodriadenia sa pokynom tohto návodu. Firma Kanlux SA si vyhradzuje právo zavádzať do návodu zmeny - aktuálnu verziu je možné si stiahnuť zo stránok www.kanlux.com.
Deklarácia zhodnosti CE: KANLUX S.A. týmto prehlasuje, že výrobok je zhodný s hlavnými požiadavkami ako aj inými príslušnými ustanoveniami Nariadenia 2014/53/ES. Deklarácia zhodnosti je dostupná v elektronickej forme na internetovej stránke: www.kanlux.com.

HU

RENDELTETÉS / ALKALMAZÁS

A termék felhasználható háztartásban és az általános rendeltetésű megvilágításhoz.

SZERELÉS

Műszaki változás fenntartva. A szerelés előtt olvassa el a szerelési útmutatót. A szerelést csak az erre jogosult személy végezheti. A szerelés valamennyi lépésétkikapcsolt áram mellett kell végezni! A szerelés különös óvatosságot igényel! Telepítési leírás: lásd: ábrák. Az első használat előtt ellenőrizze a mechanikus rögzítés és az elektromos összekötés megfelelőségét. A termék kapcsolható a jogszabályban meghatározott minőségi követelményeknek megfelelő áramhálózathoz. Az IP megfelelő szintjének fenntartása érdekében a termékben alkalmazott tömszelencéhez kell hozzáilleszteni a tápvezeték átmérőjét.

FUNKCIONÁLIS JELLEMVONÁSOK

Kültéri és beltéri használatra. A termék automatikusan bekapcsol és kikapcsol világítást a mozgó objektumok hatására. A termék rendelkezik a működési idő szabályozásának a lehetőségével.

HASZNÁLATI JAVASLATOK / KARBANTARTÁS

Karbantartást a lekapcsolt feszültségnél, a termék lehűlése után kell végezni. Tisztítás kizárólag finom és száraz textilruhákkal végezhető. Tilos a vegyi tisztítószerek használata. A terméket lefedni tilos. Biztosítsa a levegő szabad eljutását a termékhez. A termék felhevülhet magasabb hőmérsékletre. A LED dióda/diódák típusú, nem kicserélhető fényforrással felszerelt termék. A fényforrás meghibásodása esetén a termék javításra nem alkalmas. FIGYELEM! A LED dióda / diódák fényáramát hosszabb ideig erőteljesen nézni tilos! A termék kizárólag névleges feszültséggel vagy a megadott feszültségek köréveltáplálható. Megengedhetetlen a termék használata a repedt védőüveggel vagy avédőüveg nélkül. A termék kedvezőtlen környezeti körülményekben - por, víz, rezgések, robbanásveszély, vegyi eredetű gőz vagy füst, stb. - nem használható. Nem lehetséges a foglalatban a fényforrást kicserélni. Az egész foglalatot ki kell cserélni amennyiben a fényforrás károsul. A fényforrás és vezérlőberendezés kiszerelése a termék (lámpatest) maradandó károsodását és a nyilatkozat szerinti vízmentességének elvesztését eredményezi. Mozgó objektumok (pl. gépkocsik) az érzékelőt véletlenül is aktiválhatják. Erős elektromágneses eltérések hatására a termék működésében is zavarok léphetnek fel.

AZ ALKALMAZOTT JELEK ÉS SZIMBÓLUMOK MAGYARÁZATA

P1: Névleges feszültség, frekvencia.
P2: Névleges teljesítmény.
P3: Névleges fénysugár.
P4: A megadott fényáram az alkalmazott fényforrásra (LED modulra) vonatkozik.
P5: Színhőmérséklet.
P6: Várható élettartam.
P7: Színvisszaadási tényező.
P8: A termék Vámunió területén elismert szabványok szerinti minőségét igazoló Megfelelőségi Tanúsítvány.
P9: II osztály. Olyan termék, amelyben az alapvető szigetelésen kívül áramütés elleni védő elemként található még a dupla vagy erősített szigetelés.
P10: Ez a szimbólum mutatja a legkisebb távolságot, amely igényelt a fényforrás foglalata (a fényforrásai) és a megvilágított helyek és objektumok között.
P11: Világítási szög.
P12: Porálló termék. Védelem a fröcskölő víz ellen.
P13: Kültéri és beltéri használatra.
P14: A termék nem működik együtt a fényerősség-szabályozókkal.
P15: A termék csak a védőüveggel rendelkező foglalatbanalkalmazható. A repedt vagy sérült burát vagy ernyőt, védőüveget azonnal cserélni kell.
P16: A termék megfelel az Európai Uniós irányelvek követelményeinek.
P17: A termék környezetének hőmérsékleti köre.
P18: Figyelem, áramütés veszélye áll fenn.
P19: A termék D energetikai hatékonyságú fényforrást tartalmaz.
P20: A termék megfelel az Egyesült Királyságban (UK) alkalmazandó előírások követelményeinek.
P21: A termék megfelel az Ukrajnában alkalmazandó műszaki előírások követelményeinek.
P22: A LED fényforrás nem cserélhető.
P23: A vezérlőberendezés nem cserélhető.

KÖRNYEZETVÉDELEM

Ügyeljen a tisztaságra és a környezetre. Javasolt a csomagolási hulladék szegregációja.
P24: Ez a jel mutatja az elhasználódott elektromos és elektronikus berendezés szelektív gyűjtésének a szükségességét. Így megjelölt termékek a bírság kiszabásának a terhe alatt szokásos szeméttárolóba nem dobhatók ki. Ilyen termékek károsak lehetnek a környezetre és az emberi egészségre, a feldolgozás / újrahasznosítás / kezelés / hatástalanítás különös formáját igénylik. Így megjelölt termékeket el kell szállítani az elhasználódott elektromos és elektronikus berendezést gyűjtő helyre. Információk a gyűjtőhelyekre vonatkozóan a helyi hatóságoktól vagy az érintett berendezés forgalmazóitól kaphatók. Az elhasználódott berendezést az eladója is köteles átvenni az új ugyanilyen típusú berendezés ugyanilyen mennyiségben történő vásárlása esetén. A fenti szabályok az Európai Unió területén érvényesek. Más ország esetén az adott ország területén hatályos jogszabályokat kell alkalmazni. Lépjen kapcsolatba a termékeink adott területen működő forgalmazójával.

TANÁCSOK / JAVASLATOK

A jelen útmutató figyelmen kívül hagyása a tűz, áramütés, égés, testi sérülés és egyéb anyagi és nem anyagi kár veszélyével járhat. További információ a Kanlux termékeiről a www.kanlux.com weboldalon kapható. Kanlux SA nem vállal felelősséget a jelen útmutató figyelmen kívül hagyásának az eredményeiért. A Kanlux SA fenntartja az utasítás módosításának jogát - az aktuális verzió a www.kanlux.com oldalról tölthető le. CE megfelelőségi nyilatkozat: A KANLUX S.A. kijelenti, hogy a termék megfelel az 2014/53/UE direktíva alapvető követelményeinek valamint egyéb megfelelő rendelkezéseinek. A megfelelőségi nyilatkozat elektronikus formában hozzáférhető a www.kanlux.com weboldalon.

RO/MD

SCOPUL / FOLOSIREA

Produsul destinat utilizării în gospodării şi de uz general.

MONTAJUL

Modificări tehnice rezervate. Înainte de a trece pentru instalarea citeşte instrucţiună. Persoană de instalare ar trebui să fie cu autoritatea competentă. Orice acţiune face după oprirea alimentării. Trebuie făcută atenţia mare. Schematică montajului: a se vedea ilustratii. Înainte de prima utilizare, asiguraţi-vă că o conexiune buna de montare mecanice si electrice. Produsul poate fi conectat la reţea, care să corespundă standardelor de calitate definite de legislaţia de energie. Pentru a menține nivelul corespunzător al gradului de protecție IP trebuie potrivit diametrul cablului de alimentare cu diametrul clemei utilizate în produs.

CARACTERSTICE FUNCTIONALE

Utilizaţi numai în interiorul şi exteriorul. Dispozitiv aprinde si stinge automat lumina sub influenţa unor obiecte în mişcare. Produsul are capacitatea de a controla timpului acţiunii.

RECOMANDARILE DE OPERARE / INTRETINERE

Intreţinerea poate sa fie efectuate după deconectarea de la putere după ce produsul s-a răcit. Curată numai cu ţesături delicate şi uscate. Nu folosiţi detergenţi chimice. A nu se acoperă produsul. Asigură accesul liber de aer. Produsul poate fi incălzit până la temperaturile ridicate. Produsul cu sursă de lumină non-înlocuite de tip LED / LED-uri. În caz de avarie a sursei de lumină, aparatul nu este potrivit pentru reparaţii. ATENŢIE! A nu se uita la fasciculul diodei / diodelor LED. Produsul sa alimenteaza exclusiv cu tensiunea nominală sau de tensiune din intervalul specificat. Este inacceptabil pentru a utiliza produsul, fără sau cu geam de protecţie cracked. Nu se utilizează produsul într-un loc în cazul în care predomină condiţiile de mediu negative, cum ar fi de exemplu: dirt, praf, apa, umiditate, vibraţii, atmosferă explozivă, vapori sau fumurile chimice, etc. Înlocuirea sursei de lumină în corpul de iluminat este imposibilă. Trebuie să înlocuiți întregul corp de iluminat în caz de deteriorare a sursei de lumină. Nu este posibila demontarea sursei de lumina si a panoului de control fara deteriorarea permanenta si pierderea gradului de etanseitate declarat al produsului echipat (corp de iluminat). Obiecte în mişcare (de exemplu, autoturisme) poate determina activarea accidentală a senzorului. Sub acţiunea de interferenţă puternică electromagnetice pot să apară probleme cu functionarea aparatului.

EXPLICAREA DE MARCII SI SIMBOLURILE UTILIZATE

P1: Tensiunea nominală, frecvenţă.
P2: Puterea nominală.
P3: Fluxul de lumina nominal.
P4: Fluxul luminos specificat se refera la sursa de lumina utilizata (modul LED).
P5: Temperatura de culoare.
P6: Rezistenţă nominală.
P7: Indicele de culori.
P8: Certificatul de conformitate confirmă calitatea producţiei cu standardele aprobate pe teritoriul Uniunii Vamale.
P9: Clasa II. Produsul, în care protecţia împotriva şocurilor electrice îndeplineşte, în afară de izolaţia debază, aplică izolatie duble sau întărită.
P10: Indică distanţa minimă pe care poate are corpul de iluminat (sursă ei de lumină) de la locurile si obiectele de iluminat.
P11: Unghiul de iluminare.
P12: Produsul rezistent la praf. Protecţia împotriva splash de apă.
P13: Utilizaţi numai în interiorul şi exteriorul.
P14: Produsul nu funcţionează cu dimmers de iluminat.
P15: Produsul poate fi utilizat doar cu rama de sticla de protecţie. Ar trebui să înlocuiţi imediat fisurate sau deteriorate lentile sau ecran de protecţie.
P16: Produs este conform cu directivele Uniunii Europene (UE).
P17: Domeniul temperaturii mediului ambiant, la care poate fi expus produsul.
P18: Atenție! Risc de electrocutare.
P19: Acest produs este echipat cu o sursa de lumina cu clasa de eficienta energetica D.
P20: Produsul îndeplinește cerințele reglementărilor aplicabile în Marea Britanie. (UK)
P21: Produsul îndeplinește cerințele reglementărilor tehnice aplicabile în Ucraina.
P22: Nu este posibil sa inlocuiti sursa de lumina cu LED.
P23: Nu este posibil sa inlocuiti panoul de control sau echipamentul de control.

PROTECŢIE MEDIULUI

Ai grijă de curăţenia şi a mediului. Vă recomandăm segregarea de deşeuri după ambalajele.
P24: Această etichetă indică necesitatea de colectarea separată a deşeurilor de echipamente electrice şi electronice. Produsele, astfel etichetate, sub sancţiunea amenzii, nu aveţi posibilitatea să aruncaţi la gunoi ordinar, împreună cu alte deşeuri. Aceste produse pot fi dăunătoare pentru mediul ambiant şi sănătatea umană, necesită forme speciale de tratare / valorificare / reciclare / eliminare. Produsele etichetate astfel ar trebui să fie plasate la punctul de colectare a deşeurilor de echipamente electrice şi electronice. Informaţile referitoare la punctele de colectare / primirii dau autorităţile locale sau distribuitor de astfel de echipamente. Echipament folosit poate fi de asemenea plasat la vânzătorul, atunci când achiziţionează un produs nou într-o sumă nu mai mare decât noi echipamente achiziţionate în acelaşi fel. Aceste norme se aplică în zona Uniunii Europene. În cazul altor ţări ar trebui să se aplice reglementările legale în vigoare în ţară. Vă recomandăm să contactaţi distribuitorul de produse noastre din zona dumneavoastră.

COMENTARII / SUGESTII

Ne folosirea recomandărilor din acest ghidul poate duce la crearea unui astfel de incendiu, arsuri, un şoc electric, leziuni fizice şi alte daune materiale şi nemateriale. Informaţii suplimentare despre produse de marcă Kanlux sunt disponibile la: www.kanlux.com. Kanlux SA nu este responsabil pentru orice consecinţele care rezultă din nepăstrarea recomandărilor dîn acest manual. Compania Kanlux SA își rezervă dreptul de introducere a modificărilor în instrucțiune - versiunea actuală poate fi descărcată de pe pagina www.kanlux.com.
Declaraţia de conformitate CE: Prin prezenţă Kanlux SA declară că produsul respectă cerinţele esenţiale şi alte prevederi relevante ale Directivei 2014/53/CE. Declaraţia de Conformitate este disponibilă în format electronic, pe site-ul: www.kanlux.com.

SI

NAMEN / UPORABA

Proizvod namenjen hišni in splošni uporabi.

MONTAZA

Tehnične spremembe pridržane. Pred montažo preberite navodila za uporabo. Montirati sme samo oseba, ki ima primerne kvalifikacije. Montažo naredite pri izključenem napajanju. Bodite pri montaži pazljivi. Shema montaže: glejte ilustracije. Pred prvo uporabo, se morate prepričati, da je montaža narejena pravilno in je pravilno vključena v električno instalacijo. Proizvod vključite samo v pravilno električno instalacijo, ki ustreza kakovostnim standardom, ki so v skladu z zakonom. Za zagotovitev ustrezne stopnje IP zaščite, je treba premeru uvodnice, ki je uporabljena v izdelku, prilagoditi premer kabla.

FUNKCIONALNI ZNACAJI

Proizvod namenjen zunanji in notranji uporabi. Proizvod avtomatično prižga/ugasni osvetlitev pod vplivom gibajočih se objektov. Proizvod ima možnost regulacije časa dela.

NAVODILA ZA RAVNANJE / VZDRZEVANJE

Vzdrževanje izvršite samo pri izključenem napajanju in po ohladitvi proizvoda. Za čiščenje uporabljajte samo suhe in mehke tkanine. Ne smete uporablali nobenih detergentov (zlasti kemičnih). Ne smete zakrivati proizvoda. Proizvod mora imeti neposrede dostop k zraku. Proizvod se lahko ogreva do visokih temperatur. Proizvod z izvirom svetla (ki ga ne gre zamenjali) o parametrih, ki so v navodilu za uporabo. V primeru poškodbe izvira svetlobe, proizvod ni več za popravilo. POZOR! Ne smete pogledati na žarek svetlobe LED diod/diode. Proizvod napajati samo z imenskim tokom ali z tokom z obsegu danih napetosti. Ne smete uporab jali proizvoda brez zaščitne šipke ali z razbito zaščitno šipko. Proizvod ni namenjen za uporabo na prostoru, kjer so nekoristni pogoji, npr. prah, voda, vlaga, vibracije, eksplozivno vzdušje, kemični dimi itd. Zamenjava vira svetlobe v svetilki ni izvedljiva. V primeru poškodovanja vira svetlobe je treba zamenjati celo svetilko. Vira svetlobe in nadzorne strojne naprave ni mogoče razstaviti brez trajnih poškodb in izgube deklarirane stopnje tesnosti opremljenega izdelka (svetilka). Gibajoči se objekti (npr. avti) lahko povzročijo nenamerno aktiviranje detektorja. V primeru dela pri silnih elektromagnetičnih motnjah, pride lahko do motnji dela proizvoda.

OBJASNITEV UPORABLJENIH OZNAČITEV IN SIMBOLOV

P1: Nazivna napetost, frekvenca.
P2: Nazivna moč.
P3: Nominalni svetlobni tok.
P4: Navedeni svetlobni tok se nanaša na uporabljeni vir svetlobe (modul LED).
P5: Barvna temperatura.
P6: Nominalna trajnost.
P7: Koeficient oddajanja barv.
P8: Potrdilo o skladnosti kakovosti proizvodnje s standardi, ki so potrjeni na ozemlju carinske unije.
P9: 2. razred. Pomeni, da zaščito pred električnim šokom, razen osnovne izolacije, zpo njuje tudi uporabljena dvojna ali utrjena izolacija.
P10: Označitev pomeni minimalno oddaljenost, ki jo mora imeti svetilo (izvir svetlobe) od prostorov in objektov, ki so s tem svetilom osvetljeni.
P11: Kotsvetenja.
P12: Prahoodporen proizvod. Zaščita pred brizgajočo vodo.
P13: Proizvod namenjen zunanji in notranji uporabi.
P14: Proizvod ne sodeluje z zatemnilniki.
P15: Proizvod uporabljajte samo v svetilu z zaščitno šipo. Prizadet oz. poškodovan senčnik ali ekran, ter zaščitna šipa, je treba takoj zamenjati.
P16: Proizvod je v skladu s pogoji direktive Evropske Unije (EU).
P17: Razpon temperature okolja, na katero je lahko izpostavljen produkt.
P18: Pozor, obstaja tveganje električnega udara.
P19: Ta izdelek vsebuje svetlobni vir razreda energijske učinkovitosti D.
P20: Izdelek izpolnjuje zahteve predpisov, ki veljajo v Veliki Britaniji (UK).
P21: Izdelek izpolnjuje zahteve tehničnih predpisov, ki veljajo v Ukrajini.
P22: Svetlobnega vira ni mogoče zamenjaiti.
P23: Nadzorne strojne opreme ni mogoče zamenjati.

VARSTVO OKOLJA

Skrbite za naravno okolje in čistočo. Priporočamo segregacijo embalažnh odpadkov.
P24: Ta označitev pomeni, da je selektivno zbiranje izrabljenih električnih in elektroničnih strojev obvezna. Ti proizvodi so lahko škodljivi za okolje in ljudsko zdravje, za to zahtevajo specialistične forme varovanja / recikliranja / uničenja. Tak označenih proizvodov, pod pretnjo kazni z globo, ne smete odstranjevati v običajna smetišča, skupaj z drugimi odpadki. Tak označeni proizvodi morajo biti oddajani v zbirne centre zbiranja izrabljenih elektroničih ali električnih naprav. Informacije o zbirnih centrih najdete v informacijskem centru lokalnih uprav ali pri sprodajalcu. Izrabljene stroje lahko oddajate prodajlcu, v primeru nakupu novega stroja in v količini ne večji kot količina novega stroja istega tipa. Te regulacije se tičejo Evropske Unije. V primeru drugih držav, se morate ravnati po regulacijah obveznih v teh državah. Takrat priporočamo kontakt s distributerjem naših proizvodov.

OPOMBE / POMOČ

Neupoštevanje teh navodilih za uprabo, lahko povzroči ogroženje s požarom, elektrošokom, telesno poškodbo ter drugimi materialnimi in nematerialnimi poškodbami. Dodatne informacije o proizvodih podjetja Kanlux, najdete na www.kanlux.com. Kanlux SA ni odgovoren za poškodbe, ki so povzročene zaradi neupoštevanja navodil za uporabo. Podjetje Kanlux SA si pridržuje pravico do spremembe navodil - veljavna različica je na voljo na strani www.kanlux.com.
Izjava o skladnosti CE: Kanlux izjavlja, da je proizvod v skladu s načelnimi pogoji ter drugimi primernimi odločbami direktive 2014/53/UE.
Izjava o skladnosti je dostopna v elektronski obliki na internetni strani: www.kanlux.com.

BG

ПРЕДНАЗНАЧЕНИЕ/ ИЗПОЛЗВАНЕ

Продукт предназначен за използване в домашни стопанства и общо предназначение.

МОНТАЖ

Технически промени запазени. Преди монтаж да се прочетете инструкцията.Монтаж следва да е извършен от лице притежаващо съответни разрешения. Всяко действие да се извършва при изключено захранване. Трябва да се предприееме специални грижи. Схема на монтаж:виж илустрации. Преди първа употреба уверете се, че механичното монтиране и електрическата връзка са правилни. Продуктът може да бъде включен към електрическата мрежа,която отговаря на стандарти за качество на енергията определени от законодателството. С оглед запазване на правилната степен на защита IPтрябва да изберете диаметър на захранващия кабел в съответствие с диаметъра на кабелния щуцер, използван в продукта.

ФУНКЦИОНАЛНИ ХАРАКТЕРИСТИКИ

Може да се използва вътре и извън помещенията. Продукта автоматично включва и изключва осветлението под влияние на движещи се обекти. Устройството има възможност да контролира времето на действие.

ПРЕПОРЪКИЗА ЕКСПЛОАТАЦИЯ/ КОНСЕРВАЦИЯ

Да се консервира при изключено захранване и след охлаждане на продукта.Да се почиства само с деликатни и сухи тъкани. Да не се използват химически почистващи препарати. Да не се закрива продукта.Да се осигури свободен достъп до въздуха.Продуктът може да се нагрее до повишена температура.Продукт с несменяеми източник на светлината тип диода/диода LED.В случай на нарушение на източник на светлината, продукта не става за поправяне. ВНИМАНИЕ!Не се заглеждайте всветлината на диода /диода LED.Да се захранва продукта само с номинално напрежение или определен диапазон на дадени напрежения. Недопустимо е да се използва устройството без или с пукнато защитно стъкло. Да не се използва продукта на място, където има неблагоприятни условия на околната среда,напр. прах, вода,влага,вибрации, експлозивна атмосфера,изпарения или химически дим и др. Движещи се обекти (например коли) могат да причинят случайно активиране на сензора.Под действието на силни електромагнитни смущения могат да се появи напрекъсване на работа на устройството. Подмяна наизточника на светлина еневъзможна.Ако източникът на светлина се повреди, трябва да се подмени цялото осветително тяло. Не е възможно да разглобите източника на светлина и контролния панел без да увредите трайно продукта и да загубите декларираната степен на цялост на фабрично оборудвания продукт (осветително тяло). Движещи се обекти (например коли) могат да причинят случайно активиране на сензора. Под действието на силни електромагнитни смущения могат да се появи напрекъсване на работа на устройството.

ОБЯСНЕНИЕНА ИЗПОЛЗВАНИТЕЗНАЦИИСИМВОЛИ

P1:Номинално напрежение, честота.
P2:Номинална мощност.
P3:Номинален светлинен поток.
P4: Специфичния интензитет на светлината отговаря на източника на светклина (LED МОДУЛ) който се използва.
P5:Цветна температура.
P6:Номинална трайност.
P7:Индекс на даваните цветове.
P8:Сертификатът за съответствие потвърждава качеството на продукцията с одобрените стандарти на територията на Митническия Съюз.
P9:Класа II.Продукт,в който за защита срещу токов удар отговаря, освен основната изолация, приложена двойна или подсилена изолация.
P10:Символът означава минималното разстояние на осветителното тяло (неговите източници на светлина) от места и осветявани предмети.
P11:Ъгъл на светлината.
P12:Прахоустойчив продукт.Защита срещу пръски вода.
P13:Може да се използва вътре и извън помещенията.
P14:Продуктът не работи с димери на светлината.
P15:Продуктът може да се използва само в осветително тяло със защитно стълкло. Трябва незабавно да се смени напукан или повреден абажур или екран, защитно стъкло.
P16:Продуктът е в съответствие с Директивите на Европейският Съюз (ЕС).
P17:Температури на околната среда,на която може да бъде изложен продукта.
P18:Внимание, опасност от токов удар.
P19: Продукта е снабден с източник на светлина с енергийна ефективност клас D.
P20: Продуктът отговаря на изискванията на разпоредбите, действащи във Великобритания (UK).
P21: Продуктът отговаря на изискванията на техническите регламенти, приложими в Украйна.
P22: Не е възможно да се замени LED източника на светлина.
P23: Не е възможно да се замени контролния панел или контролното оборудване.

ОПАЗВАНЕНА ОКОЛНАТА СРЕДА

Пази чистотата и околната среда.Препоръчваме разделяне на отпадъците от опаковките.
P24:Това означение показва необходимостта от разделно събиране на отпадъци от електрическо и електронно оборудване. Назначени по този начин продукти, под заплаха от глоба не можете да изхвърляте в кофа за обикновен боклук заедно с други отпадъци. Тези продукти могат да бъдат вредни за околната среда и човешкото здраве, те се нуждаят от специални форми на обработка / оползотворяване / рециклиране / обезвреждане. Продукти означени по този начин трябва да бъдат поставени на мястото на събиране на отпадъци от електрическо и електронно оборудване. За информация запунктовете за събиране / вземане предоставят местните власти или търговиц на такова оборудване. Изтощено оборудване може също да бъде върнато на продавача,при закупуване на нов продукт в размер не по-голям от новото оборудване, закупено в същия вид.Тези правила се отнасят за района на Европейския Съюз.В случай на други страни следва да се прилагат законовите разпоредби в сила в страната.Препоръчваме Ви да се свържете с нашия дистрибутор на продукта във дадена държава.

КОМЕНТАРИ/ ПРЕДЛОЖЕНИЯ

Неспазване на препоръките на тази инструкция може да доведе напр. до пожар, попарене, електрически шок,физически травми и други материални и нематериални щети. Допълнителна информация за продукти на марката Kanluxса на разположение на:www.kanlux.com.Kanlux SAне носи отговорност за последствията произтичащи от неспазване на препоръките на тази инструкция. Фирма Kanlux SA запазва правото си за въвеждане на промени в инструкцията - актуалната версия е достъпна за изтегляне в интернет сайта www.kanlux.com.
CE Декларация за съответствие: С настоящото Kanlux АД декларира, че продуктът отговаря на съществените изисквания и други съответни разпоредби на Директива 2014/53/UE. Декларация за съответствие е на разположение в електронен формат на интернет сайт: www.kanlux.com

RU/BY

ПРЕДНАЗНАЧЕНИЕ/ ПРИМЕНЕНИЕ

Изделие предназначено для прменения в домашнем хозяйстве и для общего употребления.

УСТАНОВКА

Технические изменения засекречены. Прежде, чем приступить к установке, следует познакомиться с инструкцией. Изделие должно замонтироватьлицо с соответствующими правами. Всяческие действия следует проводить при выключенномпитании. Следует соблюдать особую осторожность. Схема монтажа: смотреть иллюстрацию. Перед первым употреблением изделия следует проверить механическое крепление и электрическое соединение. Изделие может быть присоединено к питающей сети, которая исполняет качественные стандарты энергии, утвержденные правом. Для поддержания должного уровня IPследует подобрать диаметр провода питания к диаметру кабельного ввода,используемого в продукте.

ФУНКЦИОНАЛЬНАЯ ХАРАКТЕРИСТИКА

Можно применять внутри и снаружи помещений. Изделие автоматически включает и выключает освещение под влиянием движущихся объектов. Регулируется время действия изделия.

СОВЕТЫ ПО ЭКСПЛУАТАЦИИ/ КОНСЕРВАЦИЯ

Уход за изделием при выключенном питании, только после того, как изделие остынет.Чистить исключительно деликатными и сухими тканями. Не применять химических чистящих средств.Не закрывать изделие. Обеспечить свободный доступ воздуха.Изделие может нагреваться до повышенной температуры.Изделие с несменяемым источником света типа диода LED.В случае повреждения источника света,изделие не поддается починке. ВНИМАНИЕ! Не всматриваться в световые лучи диода LED. Изделие питается исключительно знаменательным напряжением или указанным напряжением. Недопустимо использование прибора без или с поврежденным защитным стеклом. Не применять изделие в местахс невыгодными условиями окружения, напр. пыль, вода, влажность, вибрации, напряженная атмосфера, химические испарения или газы и т.д. Замена источника света в светильнике невозможна. Замените весь светильник в случае повреждения источника света. Отсутствие возможности разобрать источник света и ПРА без необратимого повреждения и потери заявленной степени герметичности укомплектованного изделия (осветительного прибора). Двигающиеся объекты (напр. машины) могут вызвать случайную активизацию датчика. В сфере действия сильных электромагнитных помех могут выступать перебои работы изделия.

ОБЪЯСНЕНИЯПРИМЕНЯЕМЫХ ОБОЗНАЧЕНИЙИСИМВОЛОВ

P1: Напряжение номинальное, частота.
P2: Номинальная мощность.
P3: Номинальная струя света.
P4: Указанный световой поток относится к используемому источнику света (светодиодному модулю).
P5: Температура цвета.
P6: Номинальная прочность.
P7: Коэффициент цветопередачи.
P8:Сертификат соответствия, подтверждающий соответствие качества продукции с утвержденными стандартами на территории Таможенного союза
P9: II Класс. В данном изделии защитную функцию от поражения электрическим током, кроме основной изоляции, исполняет также примененная двойная или усиленная изоляция.
P10:Символ обозначает минимальное расстояние между светильником (его источником света) и освещаемым объектом.
P11: Угол освещения.
P12: Изделие пыленепроницаемое. Защита от брызг воды.
P13: Можно применять внутри и снаружи помещений.
P14: Изделие не работает с утемнителями освещения.
P15:Изделие можно применять только в корпусе с защитным стеклом. Следует немедленно поменять потресканный или испорченный абажур или экран, защитное стекло.
P16: Изделие выполняет требования Директива Европейского Союза (ЕС).
P17: Диапазон температуры окружающей среды,в которой может работать изделие.
P18: Осторожно, опасность поражения электрическим током.
P19: Этот продукт содержит источник света класса энергоэффективности D.
P20: Продукт соответствует требованиям действующих в Великобритании (UK) стандартам.
P21: Товар соответствует требованиям действующих в Украине технических регламентов.
P22: Светодиодный источник света не подлежит замене.
P23: Аппаратное обеспечение управления не подлежит замене.

ЗАЩИТА ОКРУЖАЮЩЕЙСРЕДЫ

Заботьтесь о чистоте и окружающей среде. Рекомендуем сортировку отбросов.
P24:Данное обозначение указывает на необходимость селекционного сбора использованных электрических и электронических приборов домашнего обихода.Размеченные таким образом изделия нельзя выкидывать с обыкновенным мусором, за что грозит штраф.Данные изделия могут быть опасны для окружающей среды и для здоровья людей, они требуют специальной формы переработки /восстановления / рециклинга /обезвреживания. Данные изделия следует отдать в пункт сбора и утилизации электрического и электронического оборудования. Информацию на тему пунктов сбора/приема распространяют локальные власти или продавцы оборудования данного типа.Использованное оборудование можно также отдать продавцу,если новое изделие куплено в числе не больше, чем новое оборудование того же вида.Выше перечисленные правила касаются территории Европейского Союза.В случае других государств,следует придерживаться прав,действующих в данном государстве. Рекомендуем контакт с дистрибьютором нашего изделия на данной территории.

ПРИМЕЧАНИЯ/ УКАЗАНИЯ

Несоблюдение данной инструкции может привести, например, к пожарам, ожогам, поражением электрическим током, а также к другим материальным и нематериальным убыткам. Дополнительная информация на тему товаров марки Kanluxдоступна на сайте: www.kanlux.com. KanluxSAне несет ответственности за последствия, вызванные в связи с несоблюдением предписаний данной инструкции. Компания KanluxSA оставляет за собой право вносить изменения в инструкцию - текущая версия для скачивания на сайте www.kanlux.com.
Декларация соответсвия CE: АО KANLUX сообщает, что изделие отвечает основным требованиям и соответствует иным постановлениям директивы 2014/53/UE. Декларация соответсвия доступна в электронной версии на сайте фирмы: www.kanlux.com.

UA

ПРИЗНАЧЕННЯ/ ЗАСТОСУВАННЯ

Виріб призначений для застосування у домашньому господарстві і загального призначення.

МОНТАЖ

Технічні зміни вимагають згоди виробника.Перед початком монтажу необхідно ознайомитися з інструкцією. Монтаж повинен виконуватися особою з відповідними компетенціями. Всі операціїповинні проводитися при відімкненому живленні.Необхідно бути особливо обережним. Схема монтажу:див.ілюстрацію. Передпершим використанням необхідно переконатися, що механічний монтаж і електричне підключення здійснені правильно. Виріб можна включати у мережу живлення, що відповідає стандартам щодо енергії, визначеним відповідним законодавством. Для підтримки належного рівня IPслід підібрати діаметр проводу живлення до діаметру кабельного вводу,використовуваного в продукті.

ФУНКЦІОНАЛЬНІ ХАРАКТЕРИСТИКИ

Використовується лише всередині і зовні приміщень. Виріб автоматично вмикає і вимикає освітлення внаслідок руху об'єктів. У виробі реалізована можливість довільного регулювання часу роботи.

РЕКОМЕНДАЦІЇ ЩОДО ЕКСПЛУАТАЦІЇ/ ОБСЛУГОВУВАННЯ

Технічні роботи проводити при відімкненому живленні і після того як виріб вистигне. Чистити лише м'якою та сухою тканиною. Не використовувати хімічних засобів чищення. Не накривати виробу.Забезпечити доступ повітря. Виріб може нагріватися до високої температури. Виріб з незмінним джерелом світла типу діод/діоди LED.У випадку пошкодження джерела світла,виріб не надається до ремонту.УВАГА! Заборонено дивитися безпосередньо на світловий промінь діода/діодів LED. Виріб живиться виключно номінальною напругою, або у напругою з вказаного діапазону. Заборонено експлуатувати виріб без, або з пошкодженим захисним склом. Виріб заборонено використовувати у місцях із шкідливими умовами, напр., пил,бруд,вода,волога,вібраціх, вибухонебезпечна атмосфера,хімічні випари тощо.
Заміна джерела світла у світильнику неможлива. Замініть весь світильник в разі пошкодження джерела світла. Неможливо демонтувати джерело світла та контрольне обладнання без постійних пошкоджень та втрати заявленого ступеня герметичності обладнання (світильника). Рухомі об'єкти (напр., автомобілі) можуть спричинити випадкове спрацювання датчика. В області дії сильних електромагнітних перешкод можуть виникати перебої у роботі виробу.

ПОЯСНЕННЯВИКОРИСТАНИХ ПОЗНАЧЕНЬСИМВОЛІВ

P1: Номінальна напруга,частота.
P2: Номінальна потужність.
P3: Номінальний світловий потік.
P4: Зазначений світловий потік відноситься до використовуваного джерела світла (світлодіодний модуль).
P5: Температура кольору.
P6: Номінальна тривалість.
P7: Індекс кольоропередачі.
P8:Сертифікат відповідності,що підтверджує відповідність якості продукції до затверджених стандартів на території Митного союзу.
P9: Клас II.Виріб,у якому для захисту від ураження електричним струмом, окрім основної ізоляції,використовується подвійна або посилена ізоляція.
P10: Символ визначає мінімальну відстань між світильником (його джерела світла) від місцьі об'єктів освітлення.
P11: Кут світіння.
P12: Виріб частково захищений від потрапляння пилу.Захист від бризків води.
P13: Використовується лише всередині і зовні приміщень.
P14: Виріб непристосований до співпраці із затемнювачем освітлення.
P15: Виріб можна використовувати лише в корпусі,що має захисну шибку.Необхідно негайно замінити тріснутий ковпак,екран чи захисне скло.
P16:Виріб відповідає вимогам Директив Євросоюзу (ЄС).
P17: Діапазон температури навколишнього середовища допустимий для виробу.
P18: Обережно, небезпека ураження електричним струмом.
P19: Цей продукт містить джерело світла класу енергоефективності D.
P20: Товар відповідає вимогам нормативних документів, що застосовуються на території Великобританії.
P21: Продукція відповідає вимогам технічних регламентів, що діють в Україні
P22: Світлодіодне джерело світла замінити не можна.
P23: Контрольне обладнання замінити не можна.

ЗАХИСТ НАВКОЛИШНЬОГО СЕРЕДОВИЩА

Піклуйтеся про чистоту і зовнішнє середовище. Рекомендується розділяти відходи.
P24:Це позначення вказує на необхідність розділятивикористане електричне та електронне обладнання. Вироби з таким позначенням заборонено викидати до звичайного сміття з іншими відходами під загрозою штрафу.Такі вироби можуть спричинити шкоду навколишньому середовищу і здоров'ю людини, ці вироби потребують спеціальної форми переробки / регенерації / знешкодження. Вироби з таким маркуванням повинні здаватися у пункти збору використаного електричного й електронного обладнання. Інформацію щодо пунктів збору/приймання можна отримати у місцевих органах влади, або продавця обладнання. Використане обладнання можна також повернути продавцеві у випадку придбання нового виробу,у кількості,що не перевищує нового обладнання цього живду.Вищенаведені положення діють на території Європейського Союзу.Для інших держав слід застосовувати законоположення, що

діють у даній державі.Рекомендуємо звернутися до нашого дистриб'ютора на даній території.

ЗАУВАЖЕННЯ/ ВКАЗІВКИ

Недотримання рекомендацій даної інструкції може спричинити, напр., пожежу,опіки, ураження електричним струмом, тілесні травми та завдати іншої матеріальної і нематеріальної шкоди. Додаткову інформацію щодо продуктів торгової марки Kanluxможна отримати на веб-сторінці:www.kanlux.com.KanluxSAне несе відповідальності за наслідки недотримання даноїінструкції.Компанія KanluxSA залишає за собою право вноситизміни в інструкцію - поточна версія для скачування на сайті www.kanlux.com.

Декларація відповідності CE: Справжнім Kanlux S.A. заявляє, що виріб відповідає основним вимогам та іншим відповідним положенням директиви 2014/53/ЄС. Декларацію про відповідність розміщено в електронній формі на веб-сайті: www.kanlux.com.

LT

PASKIRTIS / TAIKYMAS

Gaminys skirtas vartoti namu ukiuose ir bendriems vartotoju tikslams.

MONTAVIMAS

Draudžiama daryti techninius pakeitimus. Prieš pradedant montuoti susipažink su instrukcija. Montavima turi atlikti asmuo turintis atitinkamus įgalirrimus. Visi darbai turi buti atliekami atjungus maitinima. Butinas ypatingas atsargumas. Montavimo schema: žiurek iliustracitas. Prieš pirma panaudojima reikia isitikinti, kad gaminys yra taisyklingai mechaniškai sumontuotas irtin amu budu elektriškai sujungtas. Gaminys ga i buti prijungtas prie maitinimo tinklo, kuris atitinka teises aktais patvirtintus energetinius kokybes standartus. Norint išlaikyti tinkama IP laipsni reikia parinkti maitinimo aido skersmeni prie įrenginioriebokšlio skersmens.

FUNKCIONALUIVIO BRUOZAI

Galima vartoti patalpu viduje ir išoreje. Gaminys automatiškai įjungia ir išjungia apšvietimą esant judančių objektų įtakoje. Gaminys leidžia reguliuoti veikimo laiką.

EKSPLOATAVIIVIO REKOMENDACIJOS / KONSERVAVIIVIAS

Konservacirrius darbus reikia vykdyti atjungus maitinima ir gaminiui ataušus. Valyti tik švelniais ir sausais audiniais. Nevartoti cheminiu valymo priemoniu. Neuždengti gaminio apdanšaais. Užtikrinti laisva oro pritekejirma. Gaminys gali įšilti iki padidintos temperaturos. Gaminys su nemainomuoju šviesos šaltiniu LED dio as/diodai tipo. Esant sugadintam sviesos šaltiniui, gamini reikia atiduoti remontui. DEMESIO Negalima isižiureti į LED diodo/diodu šviesos pluošta. Gaminį reikia maitinti tik nominalia itampa arba įtampomis nurodytame diapazone. Uždrausta naudoti gamini be apsauginio stiklo arba jam suplysus. Gaminio nevartoti vietoje kurira nepalankios aplinkos salygos pvz. dulkes, vanduo, dregme, vibracijos, sprogstarrtoji atmosfera, cheminiai garai arba dujos ir pan. Sviesos šaltinio eitimas šviestuve neimanomas. Reikia iškeisti visa šviestuva jei sugerrda šviesos ša tinis. Nėra galimybės išardyti šviesos šaltinio ir valdymo įtaiso, nesugadinant ir neprarandant deklaruoto įrengto gaminio (apšvietimo įrenginio) sandarumo laipsnio. Judantys objektai (pvz. automobiliai) gali sukelti atsitiktinį sensoriaus aktyvinimą. Didėlių elektromagnetinių trikdžių veikimo teritorijoje gaminio darbas gali būti sutrukdytas.

VARTOJAMU ZENKLINIMU IR SIMBOLIU AISKINIMAS

P1: Nominali itampa, dažnis.
P2: Nominali galia.
P3: Nominalusis šviesos srautas.
P4: Nurodytas šviesos srautas susijęs su naudojamu šviesos šaltiniu (LED modulis).
P5: Spalvu temperatura.
P6: Nominalioji veikimo trukme.
P7: Spalvu perteikimo indeksas.
P8: Atitiktiessertitikatas patvirtinantis gamybos kokybe pagal užtvirtiotus Muitines Sajungos teritorijoje standartus.
P9: II klase - Gaminys, kuriame apsaugos nuo elektros smugio priemones apima be pagrindines izoliacijos, dviguba arba sustiprinta izoliacija.
P10: Sjmbolisreiškia mioimaluatstuma kokį galitureti šviestuvas (jo šviesos šaltinis) nuo apšvieciamuvietu iro jektu.
P11: Svietimo kampas.
P12: Dulkems atsparus gaminys. Apsauga nuo vandens purslu.
P13: Galima vartoti pata pu viduje ir išoreje.
P14: Gaminys nebendradarbiauja su šviesos reguliatoriais.
P15: Gaminį galima naudoti tik šviestuve su apsauginiu stiklu. Reikia tuojau pat pakeisti sutrukinejusį arba pažeista gaubta arba ekrana, apsauginį stiklą.
P16: Gaminysatitinka Europos Sajungos (ES) direktyvu reikalavimus.
P17: Aplinkos temperaturos diapazonas, kuriame gaminio atžvilgiu nera sukeliamas pavojus.
P18: Demesio, ele tros smugio rizika.
P19: Šiame gaminyje yra šviesos šaltinis, kurio energijos vartojimo efektyvumo klasė yra D.
P20: Produktas atitinka Didžiojoje Britanijoje (JK) taikomų taisyklių reikalavimus.
P21: Gaminys atitinka Ukrainoje galiojančių techninių reglamentų reikalavimus.
P22: LED šviesos šaltinio pakeisti nejmanoma.
P23: Valdymo pulto ar valdymo įrangos pakeisti nejmanoma.

APLINKOSAUGA

Rupirrvkites švarumu ir aplinka. Rekomenduoiame sunaudotu pakuociu atlieku segregavirna.
P24: Sis ženklinimas nurodo, kad sudeveti e ektririiai ir elektroniniai irenginiai priva o buti selektyviai surenkami. Taip paženklintu garniniu negalima išmestij komunaliniu atlieku savartyna kartu su kitomis šiukšlemis - užtai gresia pinigine bauda. Tokie gaminiai gali buti kenksmingi aip aplinkai, taip ir žmoniu sveikatai, jiems turi buti taikomos specialios žaliavu perdirbimo priemones siekiant užtikrinti tu atlieku utilizavima, nukenksminima, antrini panaudojima. Taip paženklinti gaminiai privalo buti perduoti sudevetu elektroniniu ir elektriniu irenginiu surinkejui. Informacijos del surinkeju /priemeju perduoda vietos valdzios arba sio tipo irenginio pardaveiai. Sudevetas irenginys taip pat ga i buti perduotas pardavejui, nupirkus nauja gamini, kiekiu kuris neperžengia šio tipo nupirkto irenginio kieki. Anksciau minetos taisykles liecia Europos Sajungos teritorija. Kitose šalyse reikia taikyti teisinius reguliavimus, kurie galioja šioje šalyje. Rekomenduojame susisiekti su musu tiekeju, atitinkamoje teritorijoje.

PASTABOS / NURODYIVIAI

Nesilaikymas šios instrukcijos nurodymu gali sukelti pvz. gaisra, nuplykimus, elektros smugi, fizinius pažeidimus bei kitokias materialias ir nematerialias žalas. Papildomu informaciju Kanlux markes aminiu tema rasite svetaineje: www.kanlux.com. Kanlux SA neneša atsakomybes už pasekmes kilusias del šios instrukcijos reikalavimu nesilaikymo. Fmorre Kanlux SA pasilieka sau teise keisti instrukcija - aktualia versija rasite tinklapyje: www.kanlux.com.
EB atitikties deklaracija: Šiuo pareiškimu KANLUX S.A. patvirtina, kad gaminys atitinka esminius reikalavimus ir kitus atitinkamus 2014/53/EB direktyvos nurodymus. Atitikties deklaracija prieinama elektronine forma adresu: www.kanlux.com.

LV

IZMANTOJUMS / LIETOŠANA

Izstrādājums ir paredzēts lietošanai mājsaimniecībās un vispārējam izmantojumam.

MONTAŽA

Aizliegts veikt tehniskas izmaiņas. Pirms montāžas ļepazīstieties ar instrukciju. Montāža jāveic personai kam ir piemērotas ļwalifikācijas. Visas darbības jāveic esot izslēgtam spriegumam. Jābūtīpaši piesardzīgam. Montāžas shēma: skaties ilustrācijas. Pirms pirmās lietošanas jāpārliecinās, vai ir piemērots mehāniskais piestiprinājums un elektriskā pieslēgšana. Izstrādājumu var pieslēgt barošanas elektrotīklam, kas atbilst enerģijas kvalitātes standartiem pēc likuma. Lai saglabāt attiecīgu IP līmeni, sameklēt barošanas vada diametru droseles, kas ir izmantota produktā, diametram.

FUNKCIONĀLAS ĪPAŠĪBAS

Var lietot telpu iekšā un ārpusē. Izstrādājums automātiski ieslēdz un izslēdz apgaismojumu ar kustīgu objektu iedarbību. Izstrādājumā ir iespēja regulēt darbības laiku.

EKSPLUATACIJAS NORADĪJUMI / KONSERVĀCIJA

Konservācija jāveic esot izslēgtam spriegumam. pēc tam kad izstrādājums atdzisis. Tīrīt tikai ar delikātiem un sausiem audumiem. Nelietojiet ķīmiskus tīrīšanas līdzekļus. Neapklājiet izstrādājumu. Jānodrošina brīva pieeja gaisam. Izstrādājumsvar iesildīties līdz paaugstinātastemperatūras. Izstrādājums ar nenomaināmo gaismas avotu tips diode/diodes LED. Gadījumā. kad gaismas avotiem ir bojājumi. izstrādājums jāremontē. UZMANIBU! Nedrīkst skatīties uz diodes/diožu LED gaismas straumi. Izstrādājums jāapgādā ar nominālo spriegumu vai spriegumiem norādītā apjomā. Nedrīkst lietot izstrādājumu ja drošības stiklam ir spraugas. Nelietojiet izstrādājumu vietā kur ir nelabvēlīgi ārējās vides apstākļi piem. putekļi. ūdens. mitrums. vibrācijas. sprādzienbīstamas vides risks. ķīmiski dūmi vai emisiļas un t.t. Gaismas avota nomaiņa gaismeklī nav iespējama. Nomainiet visu gaismekli ja gaismas avots ir bojāts. Gaismas avotu un vadības ierīci nav iespējams izjaukt bez neatgriezeniskiem bojājumiem un deklarētās hermētiskuma pakāpes zuduma. Objekti. kas kustas (piem. automašīnas) var izraisīt nejaušu sensora ieslēgšanu. Stipru elektromagnētisku traucējumu teritorijā var parādīties traucējumi izstrādājuma darbā.

IZMANTOTU APZĪMĒJUMU UN SIMBOLU IZSKAIDROSANA

P1: Nominālais spriegums, frekvence.
P2: Nominālā jauda.
P3: Nominālā gaismas straume.
P4: Norādītā gaismas plūsma attiecas tikai uz izmantoto gaismas avotu (LED moduli).
P5: Krāsu temperatūra.
P6: Nominālais kalpošanas laiks.
P7: Krāsu atveidošanas indekss.
P8: Atbilstības Sertifikāts, kas apliecina produkcijas kvalitāti ar Muitas Savienības teritorijā apstiprinātajiem standartiem.
P9: Klase II. Izstrādājums kādā aizsardzību no elektrošoka veido, izņemot pamata izolāciju, izmantota dubulta vai pastiprināta izolācija.
P10: Simbols nozīmē minimālo attālumu, kāds var būt apgaismojuma rāmim (tās gaisma avota) no vietām un apgaismotiem objektiem.
P11: Spīdēšanas leņķis.
P12: Putekļu izturīgs izstrādājums. Aizsardzība no ūdens šļakstiem.
P13: Var lietot telpu iekšā un ārpusē.
P14: Izstrādājums nesadarbojas ar apgaismojuma regulēšanas ierīcēm.
P15: Izstrādājumu drīkst lietot tikai gaismeklīar drošības stiklu. Tūlīt jānomaina pārplīsta vai ievainota lēca vai ekrāns, aizsardzības rūts.
P16: Izstrādājums atbilst Eiropas Savienības direktīvu prasībām (ES).
P17: Apkārtnes temperatūras diapazons, kādas iedarbībai var būt izstādīts izstrādājums.
P18: Uzmanību, elektrošoka risks.
P19: Šis produkts ir aprīkots ar gaismas avotu ar energoefektivitātes klasi D.
P20: Produkts atbilst Lielbritānijā (Lielbritānijā) piemērojamo noteikumu prasībām.
P21: Prece atbilst Ukrainā piemērojamo tehnisko noteikumu prasībām.
P22: LED gaismas avots nav nomaināms.
P23: Vadības paneli vai vadības aprīkojumu nav iespējams nomainīt.

VIDES AIZSARDZIBA

Rūpējieties par tīrību un apkārtējo vidi. Leteicam šķirot iepakojumu atkritumus.
P24: Tas apzīmējums rāda ka ir vajadzība selektīvi vākt lietotas elektriskās un elektroniskās iekārtas. Tajā veidā apzīmēti izstrādājumus, neizpildes gadījumā paredzot naudas sodu, nedrīkst izmest kopā ar parastiem atkritumiem. Tādi izstrādājumi var būt kaitīgi videi un cilvēku veselībai, tie pieprasa speciāla tipa pārstrādāšanas / otrreizēja izmantošana / recikļēšana / neutralizēšana. Tajā veidā apzīmēti izstrādājumi jāatdod attiecīgajā lietotu elektroniskovai elektrisko iekārtu vākšanas punktā. Informāciju par vākšanas/ saņemšanas punktiem var iegūt no reģionālasvaldības vai šī tipa iekārtas pārdevēja. Lietotu iekārtu var arīatdot pārdevējam, gadījumā kad tiek iepirkts jauns izstrādājums daudzumā, kas nepārsniedz tā paša tipa iepirktas iekārtas daudzumu. Iepriekšminēti norādījumi attiecas uz Eiropas Savienības teritoriju. Citās valstīs jāievēro juridiski noteikumi, kas ir spēkā attiecīgā valstī. leteicam sazināties ar mūsu izstrādājuma izplatītāju attiecīgajā reģionā.

PIEZĪMES / NORĀDTJUMI

Sīs instrukcijas norādījumu neievērošana var novest līdz piem. ugunsgrēka radīšanai, apdegumiem, elektrošokam, fiziskiem ievainojumiem un citiem materiāliem vai nemateriāliem zaudējumiem. Papildu informācija par Kanlux markas produktus ir pieejama šeit: www.kanlux.com. Kanlux SA nenes atbildību par sekām kas radīsies šīs instrukcijas norādījumu neievērošanas dēļ. Firma Kanlux SA aizstāvsevtiesību mainīt instrukciju - aktuālā versija ir pieejama mājaslapā www.kanlux.com
EK atbilstības deklarācija: Ar šo deklarāciju KANLUX S.A. apstiprina, ka izstrādājums atbilst būtiskām prasībām un citiem atbilstošiem 2014/53/EK direktīvas norādījumiem.
Atbilstības deklarācija ir pieejama elektroniskā formā mājas lapā: www.kanlux.com.

EE

EESMÄRK / RAKENDUS

Seade mõeldud ärakasutamiseks elamumajanduses ja üldeesmärkideks.

MONTEERIMINE

Tehnilised muudatused reserveeritud. Enne kokkupanemise tööde asumist tutvu kasutamisejuhendiga. Monteerimistöösid peab sooritama vastavaid kvalifikatsioone omav isik. Igasugu tehinguid sooritada väljalülitatud toitevoolu korral. Tuleb säilitada erilised ettevaatlikkuse vahendid. Monteerimise skeem: vaata illustratsiooni. Enne esimest kasutamist tuleb ülekontrollida seade õigepärast mehaanilist kinnitust ja elektrilist ühendust. Seade võib olla ühendatut toitlustus energiavõrguga, mis täidab seaduse poolt ettenähtud energia kvaliteedi normid. Vastava IP-klassi säilitamiseks peate valima toitejuhtme, mille läbimõõt vastaks tootes kasutatud drosseli läbimõõdule.

OTSTARBEKOHASED OMADUSED

On lubatud kasutada nii seespool, kui ka väljaspool ruumi. Seade automaatselt lülitub sisse ja välja valgustuse, liikuvate objektide mõjul. Seade omab võimalust reguleerida töötamise aega.

EKSPLUATATSIOONILISED / HOOLDUS SOOVITUSED

Konserveerimise töösid sooritada välja lülitatud voolu juures, peale toote maha jahtumist. Puhastada ainult õrnadega ja kuiva lapiga. Ärge kasutage keemilisi puhastusvahendeid. Ärge katke seadet. Tagada vaba õhu juurdepääsu. Seade võib kuumeneda kõrgematele temperatuuridele. Seade vahetamatu valgusallikaga LED tüüpi diood/dioodid. Valgusallika vigastamise juhul, seade ei sobi parandamisele. TAHELEPANU! Mitte vaadata pikalt LED dioodi/dioodide valguse allikasse. Seadet tuleb pingestada ainult nominaal väärtuse järgi või näidatud pinge vahemikus. Lubamata on seadme kasutamine ilma või pragunenud kaitseklaasiga. Seadet ei tohi kasutada kohtades, kus valitsevad mitte soodsad ümbrsukonna töötingimused, näiteks mustus, tolm, vesi, niiskus, vibratsioon, plahvatusohtlik atmosfäär, keemilised aurud või puhangud jne. Valgusallika vahetamine valgustis on võimatu. Valgusallika kahjustuste korral tuleb kogu valgusti välja vahetada. Valgusallikat ja juhtseadet ei ole võimalik ilma püsivate kahjustuste ja varustatud toote (valgustusseadme) deklareeritud tiheduskao kaotamata lahti võtta. Liikuvad objektid (näiteks autod) võivad põhjustada anduri juhulsikku sisselülitamist. Ümbruskonnas, kus esinevad tugevad elektromagnetilise välja häired võib esineda seadme töö puuduslikus.

KASUTATUD MÄRGISTUSTE JA SÜMBOLITE SELGITUSED

P1: Nominaal pinge, sagedus.
P2: Nominaal võimsus.
P3: Nominaalne valgusoo.
P4: Määratud valgusvoog on seotud kasutatud valgusallikaga (LED-moodul).
P5: Värvitooni temperatuur.
P6: Rating' i vastupidavus.
P7: Värvitooni edasi andmise koefitsient.
P8: Vastavustunnistus, mis tõendab tootmise kvaliteedi vastavust kinnitatud standartidega Tollilidu territooriumil.
P9: II Klass. Seade, kus kaitset elektrilöögi eest vastutab veel, peale põhiisolatsiooni, lisakaitsevahendid nagu kahekordne või tugevdatud isolatsioon.
P10: Märgistatud sümbol määrab ära minimaal kauguse, mida peab tagama valgustikeha (selle valguseallikas) kohtadest ja objektidest, mida valgustab.
P11: Valgustusnurk
P12: Seade on tolmujuurdepääsust kaitstud. Kaitse veepritsmete eest.
P13: On lubatud kasutada nii seespool, kui ka väljaspool ruumi.
P14: Toode ei ole sobitatud kaastööks valguse pimendajaga.
P15: Toodet võib kasutada ainult keha sees koos kaitseklaasiga. Tuleb otsekohe väljavahedata pragunenud või vigastatud lambivari või ekraankatte, kaitse klaasi.
P16: Toode vastab Euroopa Liidu (EL) Direktiivide nõuetele.
P17: Ombruskonna temperatuuri vahemik, millega on lubatud mõjutada seadet.
P18: fähelepanu, elektrilöögi oht.
P19: See toode sisaldab energiatõhususe klassi D valgusallikat
P20: Toode vastab Suurbritannias (UK) kehtivate eeskirjade nõuetele.
P21: Toode vastab Ukrainas kehtivate tehniliste eeskirjade nõuetele.
P22: LED-valgusallikat ei saa asendada.
P23: Juhtriistvara ei saa asendada.

KESKONNAKAITSE

Hoolitse puhtuse ja keskkonna eest. Soovitame pakendijäätmete segregatsiooni.
P24: See märgistus näitab vajadust eraldi koguda ärakasutatud elektri - ja elektroonikaseadmeid. Tooteid sel viisil märgistatud, trahvi ähvardusel, ei tohi väljavisata tavalisse prügikasti koos muude jäätmetega. Sellised tooted võivad olla kahjulikud keskkonnale ja inimeste tervisele, nad nõuavad erilist ümbertöötlemist / taaskasutamist / ringlussevõtu / kõrvaldamist. Tooted sel viisil märgistatud peavad olema ära antud kasutatud elektriseadmete või elektroonikaseadmete kogumispunkti. Teavet kogumispunktide/ vastuvõtmise kohtade kohta saavad anda kohalikud omavalitsus võimud või selliste seadmete edasimüüjad. Kasutatud seadmeid võib tagastada ka müüjale, juhul, kui ostetatav kogus uusi tooteid ei ole suurem, kui ostetavad samalaadi uued seadmed oma kogusega on vastavuses. Ülevalpool toodud reeglid kehtivad Euroopa Liidu piirkonnas. Teiste riikide puhul tuleks kasutusele võtta kohalikke õigusakte, mis kehtivad antud riigis. Me soovitame teil ühendust võtta oma toote turustajaga teie piirkonnas.

MÄRKUSED / NÄPUNÄITED

Käesoleva käsiraamatus toodud soovituste eiramine, võivad põhjustada näiteks tulekahju, põletushaavu, elektrilööki, füüsilisi vigastusi ja muid kahjustusi nii materiaalseid ja immateriaalseid. Kanlux margi all olevate toodete kohta lisainfot leiate veebil: www.kanlux.com. Kanlux SA ei kanna mingisugust vastutust juhtumite eest, mis tulenevad mitte kinnipidamisest siin toodud kasutusjuhendusest. Firma Kanlux SA jätab endale õiguse muudatuste tegemiseks kasutusjuhendis — kehtiva versiooni saab alla laadida veebilehelt www.kanlux.com.
CE vastavusdeklaratsioon: käesolevaga KANLUX S.A. kinnitab, et toode vastab põhinõuetele ja teistele asjakohastele sätetele direktiivile 2014/53/EÜ. Vastavustunnistus on kättesaadav elektroonilisel kujul kodulehel: www.kanlux.com

SWITCH

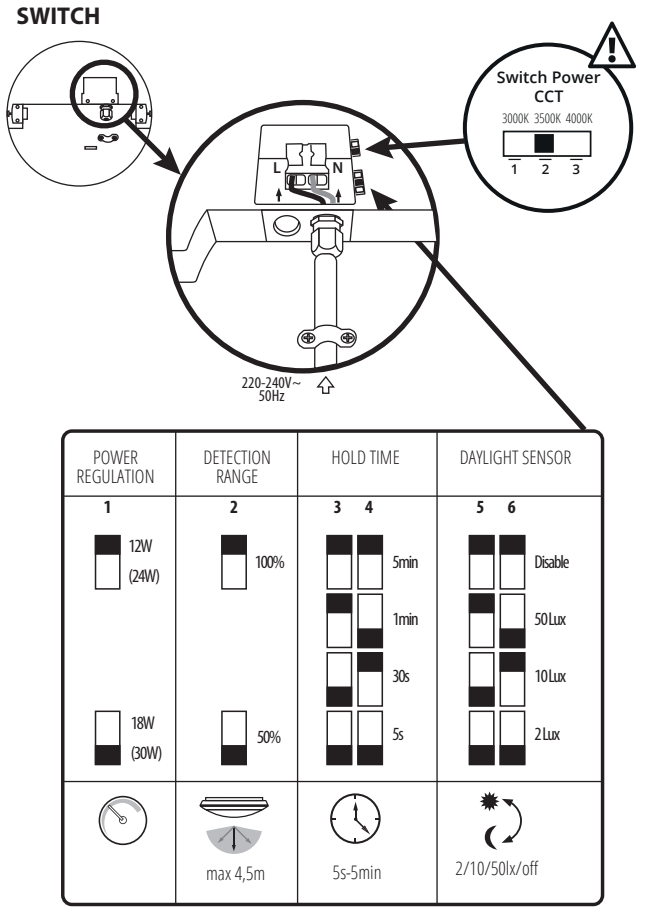

BENO ...-O

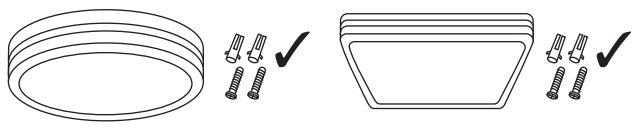

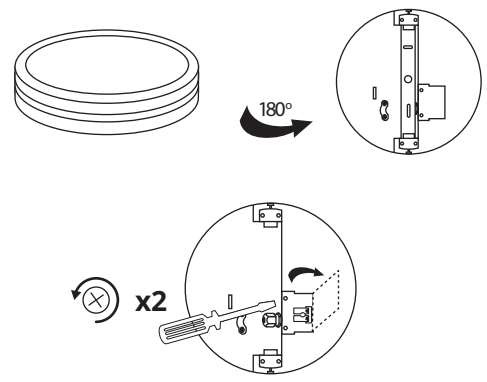

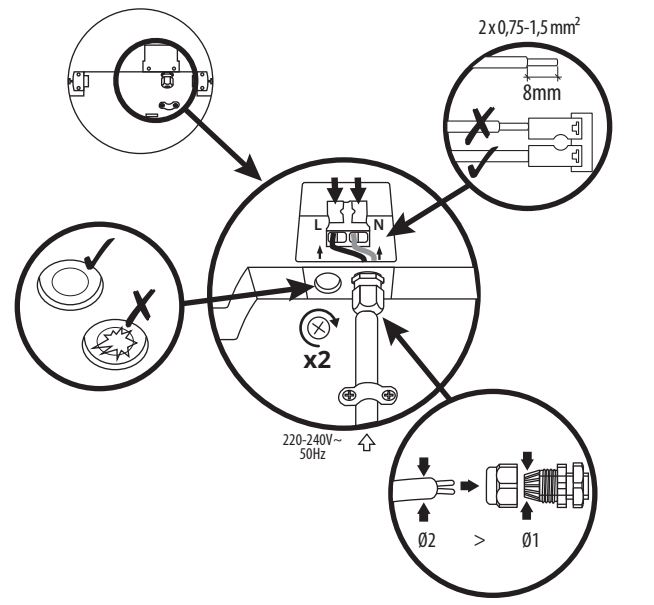

OPTION B

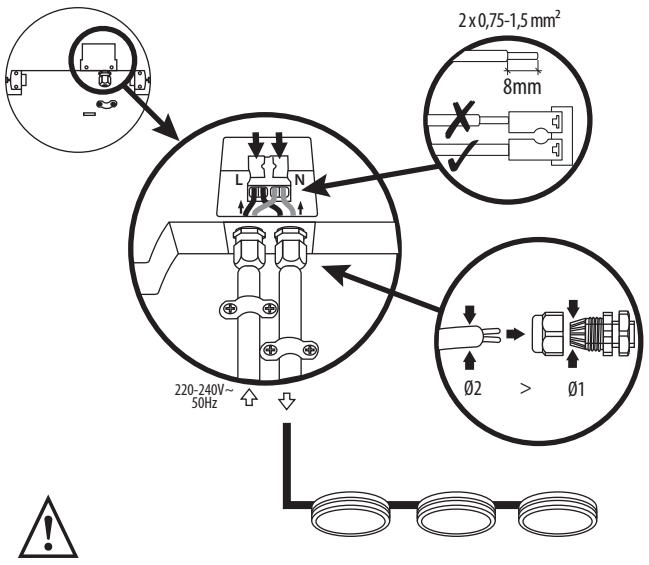

/EN/ Through-wiring of the fixtures possible **/DE/** Durchgangsverbindung der Leuchten möglich **/FR/** Possibilité de raccordement en saillie des luminaires **/NL/** Mogelijkheid om via fittingen te verbinden **/IT/** Possibilità di collegamento passante delle plafoniere **/PL/** Możliwość łączenia przelotowego opraw **/CZ/** Možnost průchozího zapojení svítidel **/SK/** Možnosť pripojenia prostredníctvom svietidiel **/HU/** A lámpatestek sorba köthetők **/RO/MD/** Capacitatea de conectare prin corpurile de iluminat **/SI/** Možnost priključitve svetil skozi ohišje **/BG/** Възможност за последователно свързване на осветителните тела **/RU/BY/** Возможность сквозного подключения светильников **/UA/** Можливість наскрізного підключення світильників **/LT/** Šviestuvus galima jungti per junges **/LV/** Iespēja savienot ar gaimekļiem **/EE/** Korpuselābine kaabeldus võimalik

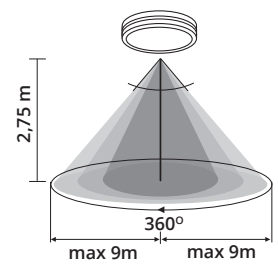

SETTINGS

BENO 12-18W CCT-L-SEG

12W		18W	
3000K	1100lm	3000K	1630lm
3500K	1180lm	3500K	1770lm
4000K	1190lm	4000K	1750lm

BENO 12-18W CCT-L-SEW

12W		18W	
3000K	1230lm	3000K	1840lm
3500K	1310lm	3500K	2000lm
4000K	1320lm	4000K	1980lm

BENO 12-18W CCT-O-SEG

12W		18W	
3000K	1070lm	3000K	1610lm
3500K	1150lm	3500K	1740lm
4000K	1170lm	4000K	1740lm

BENO 12-18W CCT-O-SEW

12W		18W	
3000K	1300lm	3000K	1920lm
3500K	1400lm	3500K	2080lm
4000K	1400lm	4000K	2060lm

BENO 24-30W CCT-L-SEG

24W		30W	
3000K	2190lm	3000K	2690lm
3500K	2380lm	3500K	2940lm
4000K	2350lm	4000K	2880lm

BENO 24-30W CCT-L-SEW

24W		30W	
3000K	2610lm	3000K	3180lm
3500K	2820lm	3500K	3490lm
4000K	2790lm	4000K	3410lm

BENO 24-30W CCT-O-SEG

24W		30W	
3000K	2330lm	3000K	2850lm
3500K	2530lm	3500K	3120lm
4000K	2500lm	4000K	3050lm

BENO 24-30W CCT-O-SEW
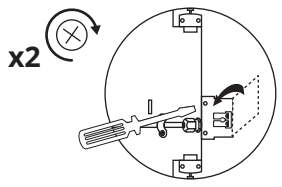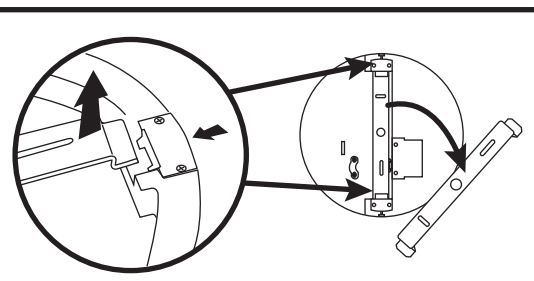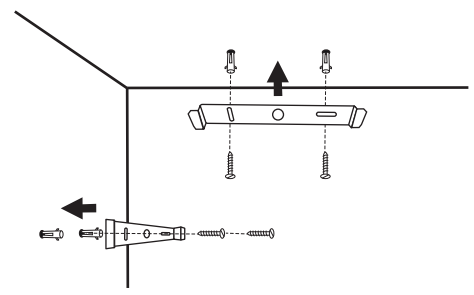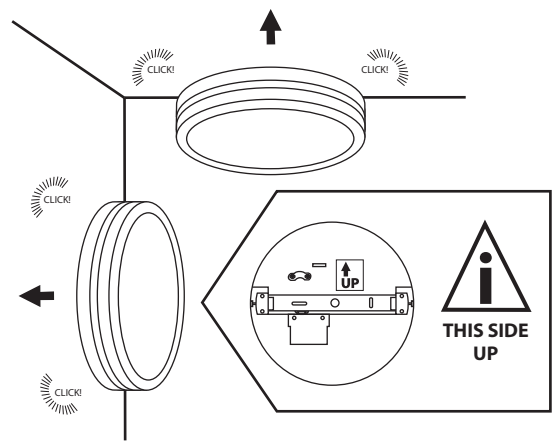
24W		30W	
3000K	2650lm	3000K	3230lm
3500K	2860lm	3500K	3530lm
4000K	2820lm	4000K	3460lm